3531

Для соединения каналов одного диаметра.
Декорирование монтажных отверстий

• Материал корпуса: Пластик

	Единица измерения	3531
Размер подключаемого воздуховода	мм	150

Размеры
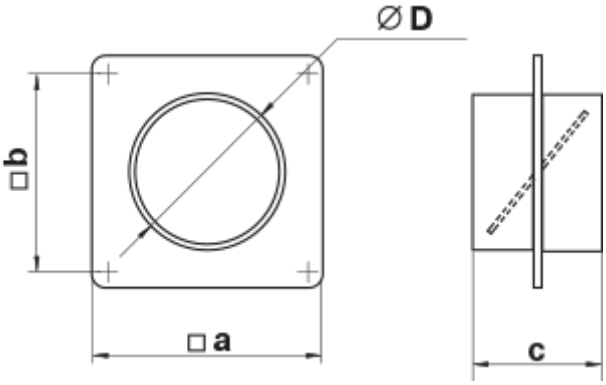
a	b	c	D
204	188	62	150