A 125 BP

Приточно-вытяжные анемостаты пластиковые

• Материал корпуса: Пластик

	Единица измерения	A 125 BP
Размер подключаемого воздуховода	мм	125

Размеры
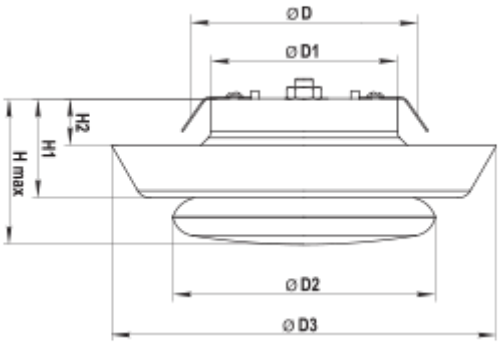
D	D1	D2	D3	H max	H1	H2
125	105	110	166	70	40	20