# А 150 ПР

Приточные анемостаты пластиковые

• Материал корпуса: Пластик

| | Единица измерения | А 150 ПР |
|---|---|---|
| Размер подключаемого воздуховода | мм | 150 |

## Размеры
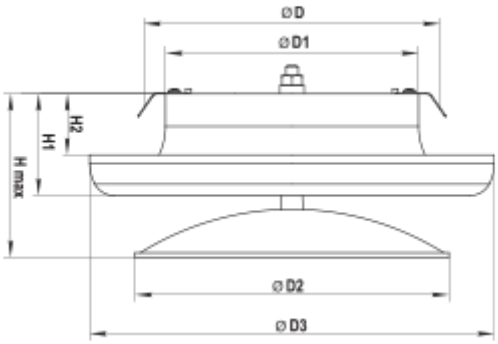
| D | D1 | D2 | D3 | H max | H1 | H2 |
|---|---|---|---|---|---|---|
| 150 | 125 | 155 | 200 | 80.5 | 50 | 30 |