# А 200 РФ

Приточно-вытяжные анемостаты пластиковые

• Материал корпуса: Пластик

| | Единица измерения | А 200 РФ |
|---|---|---|
| Размер подключаемого воздуховода | мм | 200 |

## Размеры
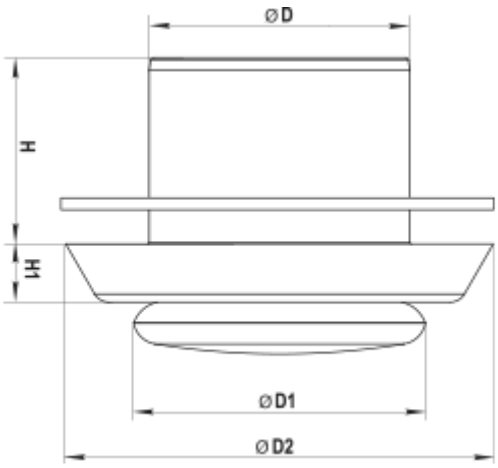
| D | D1 | D2 | H | H1 |
|---|---|---|---|---|
| 200 | 183 | 246 | 58 | 20 |