Аб ДП 225x225/100



Для соединения квадратных потолочных диффузоров ДП с круглыми воздуховодами

• Материал корпуса: Оцинкованная сталь

	Единица измерения	Аб ДП 225x225/100
Размер подключаемого воздуховода	мм	100
Вес	кг	0.62

Размеры

l	h	ØD	K
113.6	113.6	100	178.6

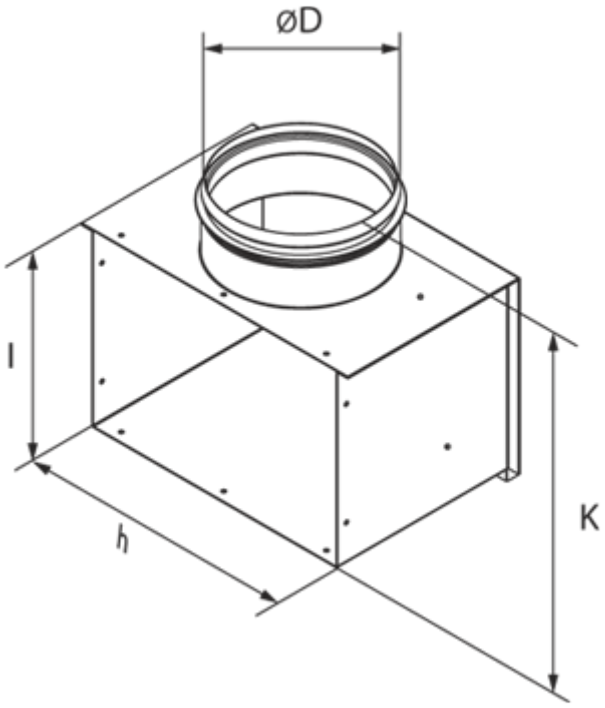
ØD
l
h
K