Аб ДП 260x260/100



Для соединения квадратных потолочных диффузоров ДП с круглыми воздуховодами

• Материал корпуса: Оцинкованная сталь

	Единица измерения	Аб ДП 260x260/100
Размер подключаемого воздуховода	мм	100
Вес	кг	0.83

Размеры

l	h	ØD	K
148.6	148.6	100	213.6

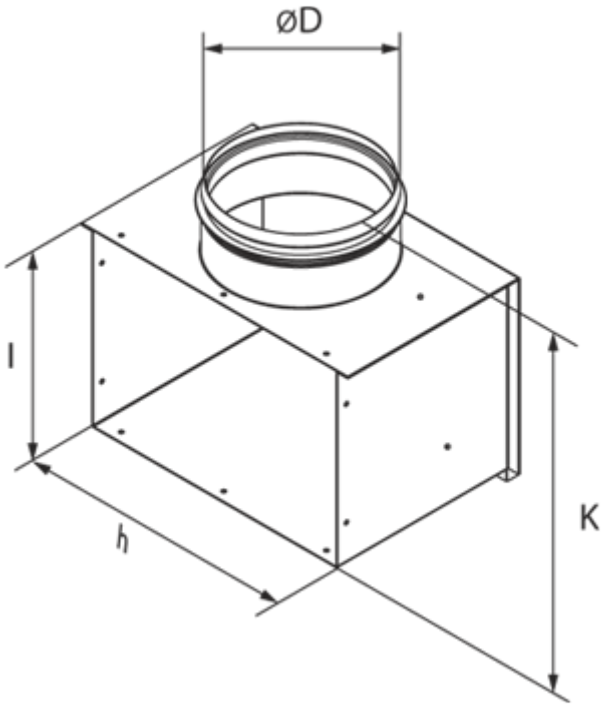
ØD
l
h
K