Аб ДП 300x300/150



Для соединения квадратных потолочных диффузоров ДП с круглыми воздуховодами

• Материал корпуса: Оцинкованная сталь

	Единица измерения	Аб ДП 300x300/150
Размер подключаемого воздуховода	мм	150
Вес	кг	1.3

Размеры

l	h	ØD	K
188.6	188.6	150	253.6

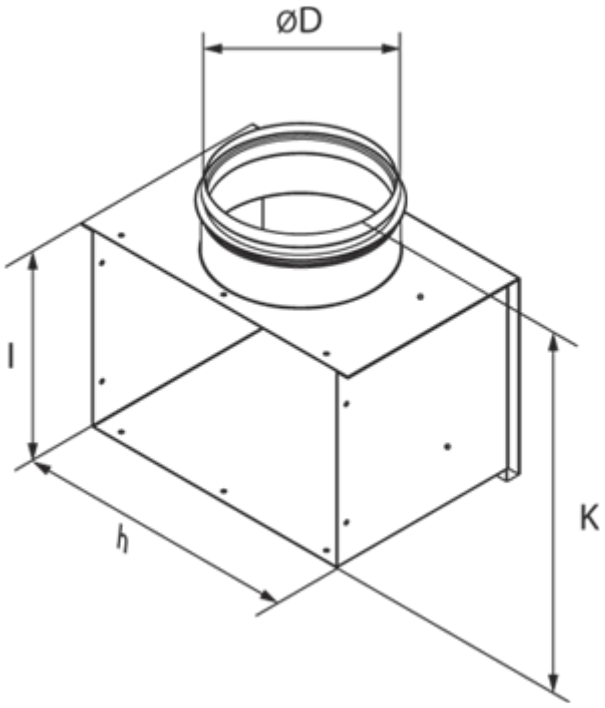
ØD
l
h
K