Аб ДП 325x325/100



Для соединения квадратных потолочных диффузоров ДП с круглыми воздуховодами

• Материал корпуса: Оцинкованная сталь

	Единица измерения	Аб ДП 325x325/100
Размер подключаемого воздуховода	мм	100
Вес	кг	1.2

Размеры

l	h	ØD	K
213.6	213.6	100	278.6

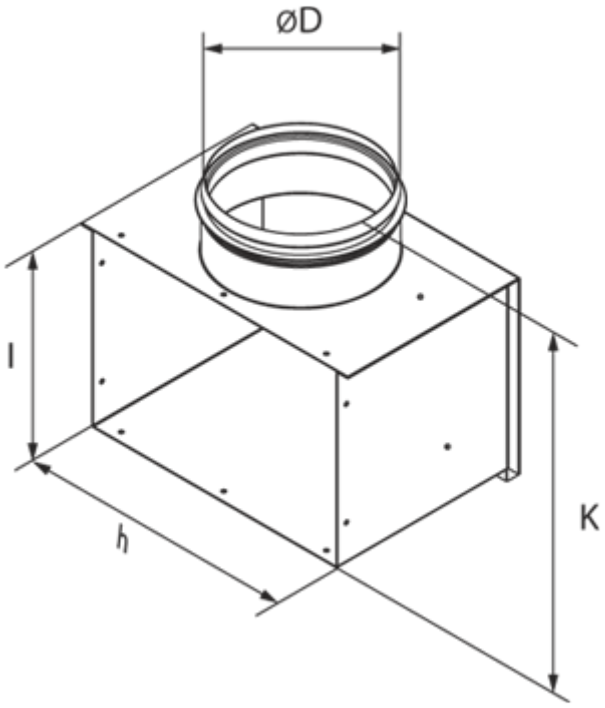
ØD
l
h
K