# Аб ДП 325х325/160



Для соединения квадратных потолочных диффузоров ДП с круглыми воздуховодами

• Материал корпуса: Оцинкованная сталь

| | Единица измерения | Аб ДП 325х325/160 |
|---|---|---|
| Размер подключаемого воздуховода | мм | 160 |
| Вес | кг | 1.56 |

## Размеры

| l | h | ØD | K |
|---|---|---|---|
| 213.6 | 213.6 | 160 | 278.6 |

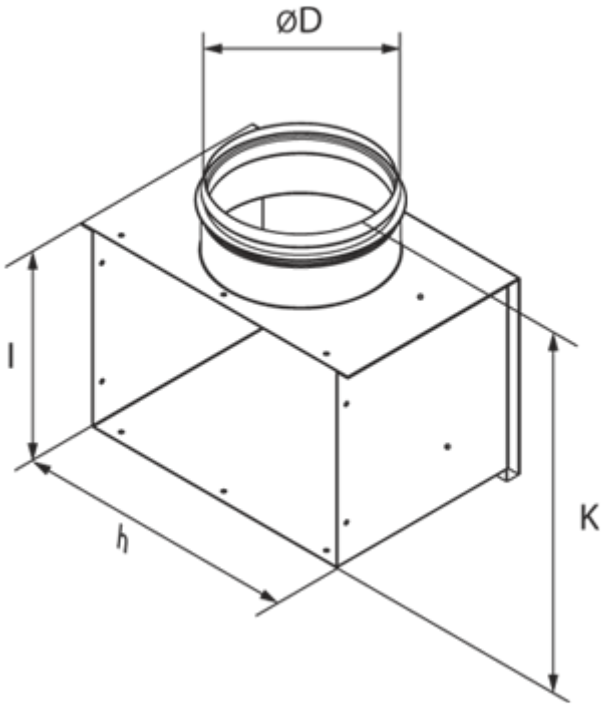
ØD
l
h
K