Аб ДП 394x394/200



Для соединения квадратных потолочных диффузоров ДП с круглыми воздуховодами

• Материал корпуса: Оцинкованная сталь

	Единица измерения	Аб ДП 394x394/200
Размер подключаемого воздуховода	мм	200
Вес	кг	2.4

Размеры

l	h	ØD	K
282.6	282.6	200	347.6

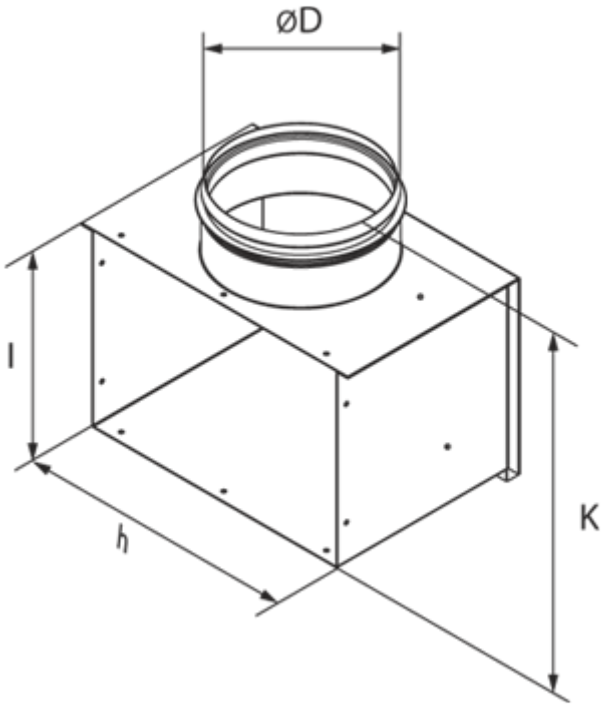
ØD
l
h
K