Аб ДП 460x260/125



Для соединения квадратных потолочных диффузоров ДП с круглыми воздуховодами

• Материал корпуса: Оцинкованная сталь

	Единица измерения	Аб ДП 460x260/125
Размер подключаемого воздуховода	мм	125
Вес	кг	1.41

Размеры

l	h	ØD	K
348.6	148.6	125	213.6

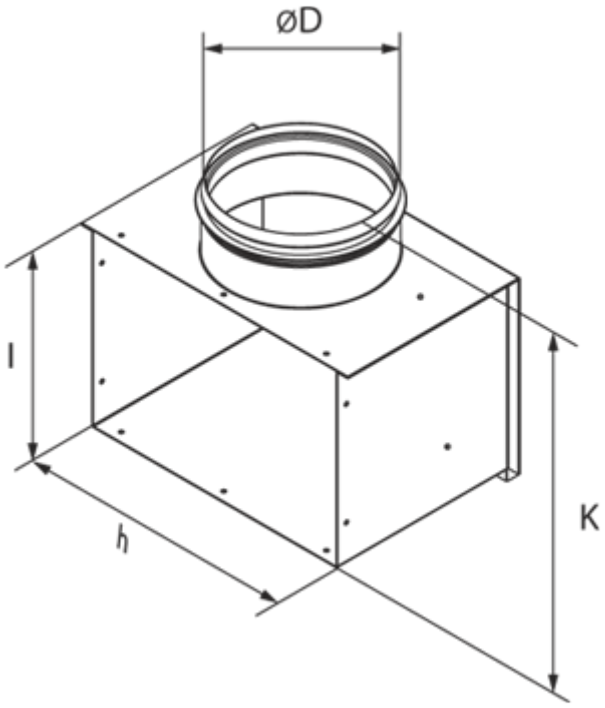
ØD
l
h
K