Аб ДП 460x460/100



Для соединения квадратных потолочных диффузоров ДП с круглыми воздуховодами

• Материал корпуса: Оцинкованная сталь

	Единица измерения	Аб ДП 460x460/100
Размер подключаемого воздуховода	мм	100
Вес	кг	2.28

Размеры

l	h	ØD	K
348.6	348.6	100	413.6

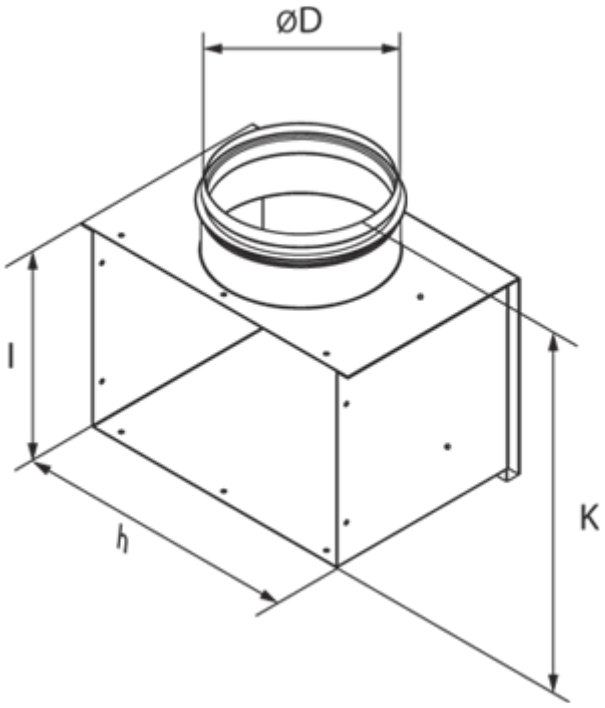
ØD
l
h
K