Аб ДП 460x460/250



Для соединения квадратных потолочных диффузоров ДП с круглыми воздуховодами

• Материал корпуса: Оцинкованная сталь

	Единица измерения	Аб ДП 460x460/250
Размер подключаемого воздуховода	мм	250
Вес	кг	3.5

Размеры

l	h	ØD	K
348.6	348.6	250	413.6

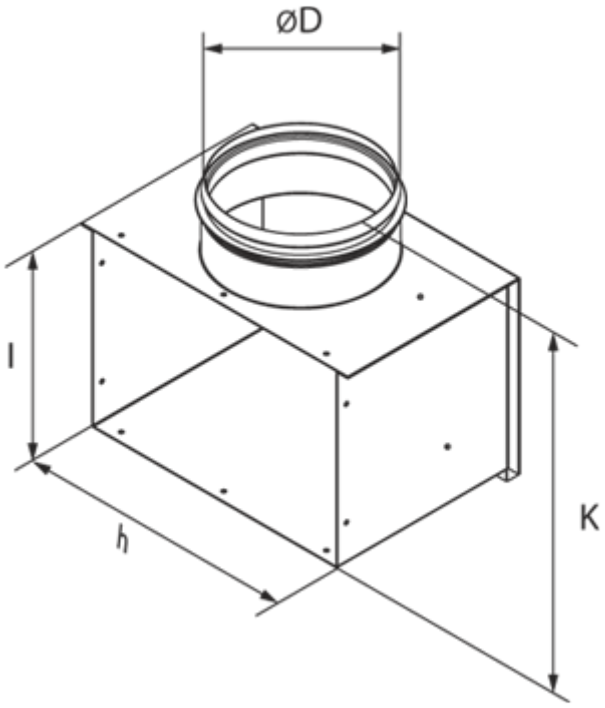
ØD
l
h
K