Аб ДП 596x325/150



Для соединения квадратных потолочных диффузоров ДП с круглыми воздуховодами

• Материал корпуса: Оцинкованная сталь

	Единица измерения	Аб ДП 596x325/150
Размер подключаемого воздуховода	мм	150
Вес	кг	2.79

Размеры

l	h	ØD	K
488.6	213.6	150	278.6

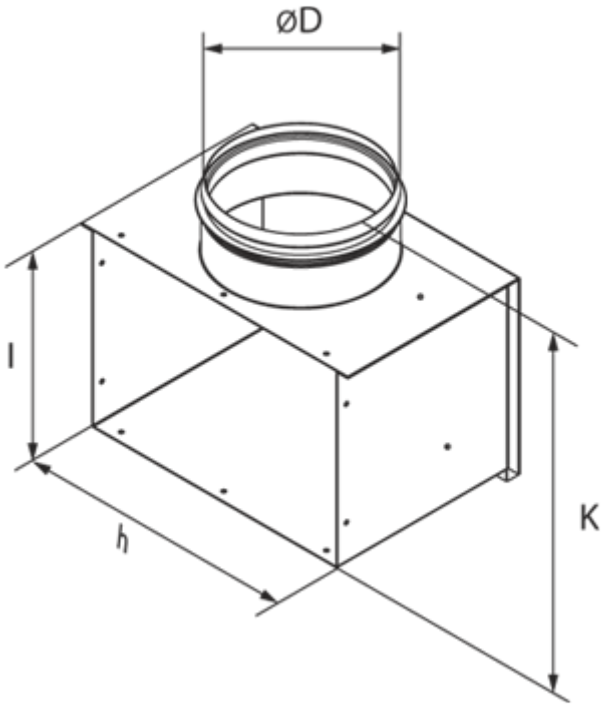
ØD
l
h
K