Аб ДП 596x394/250



Для соединения квадратных потолочных диффузоров ДП с круглыми воздуховодами

• Материал корпуса: Оцинкованная сталь

	Единица измерения	Аб ДП 596x394/250
Размер подключаемого воздуховода	мм	250
Вес	кг	3.8

Размеры

l	h	ØD	K
488.6	282.6	250	347.6

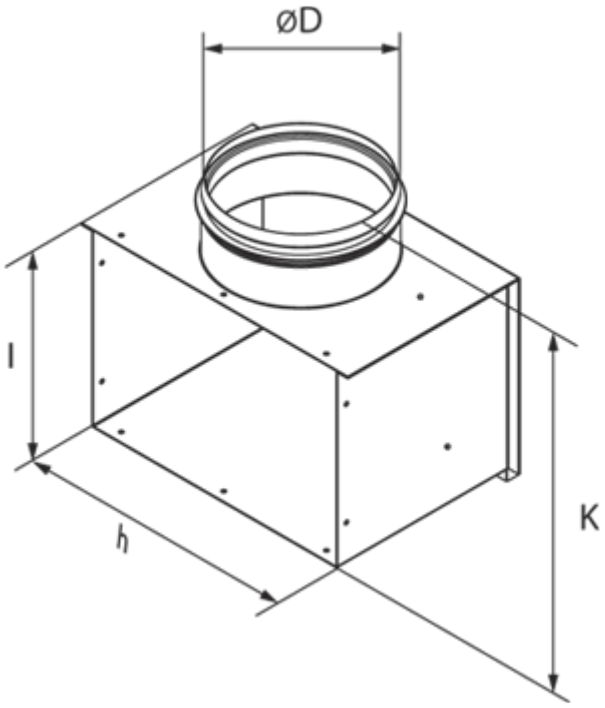
ØD
l
h
K