Аб ДП 596x460/315



Для соединения квадратных потолочных диффузоров ДП с круглыми воздуховодами

• Материал корпуса: Оцинкованная сталь

	Единица измерения	Аб ДП 596x460/315
Размер подключаемого воздуховода	мм	315
Вес	кг	4.9

Размеры

l	h	ØD	K
488.6	348.6	315	413.6

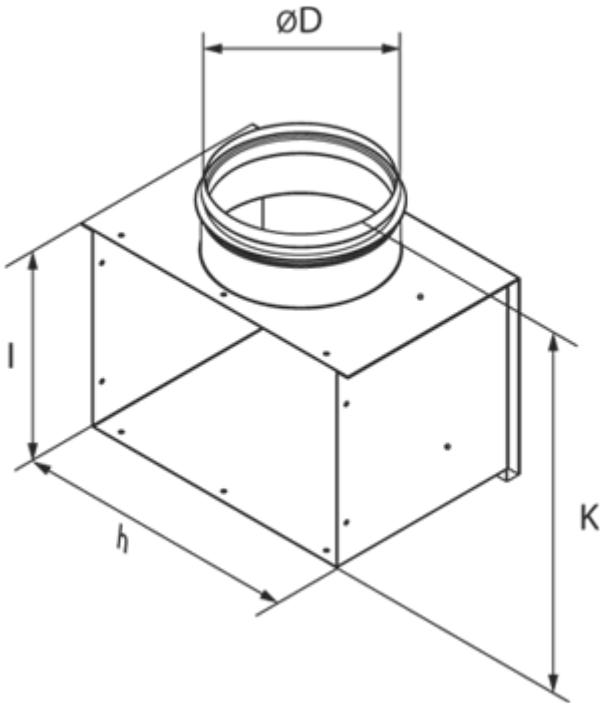
ØD
l
h
K