Аб ДП 596x596/160



Для соединения квадратных потолочных диффузоров ДП с круглыми воздуховодами

• Материал корпуса: Оцинкованная сталь

	Единица измерения	Аб ДП 596x596/160
Размер подключаемого воздуховода	мм	160
Вес	кг	4.2

Размеры

l	h	ØD	K
484.6	484.6	160	549.6

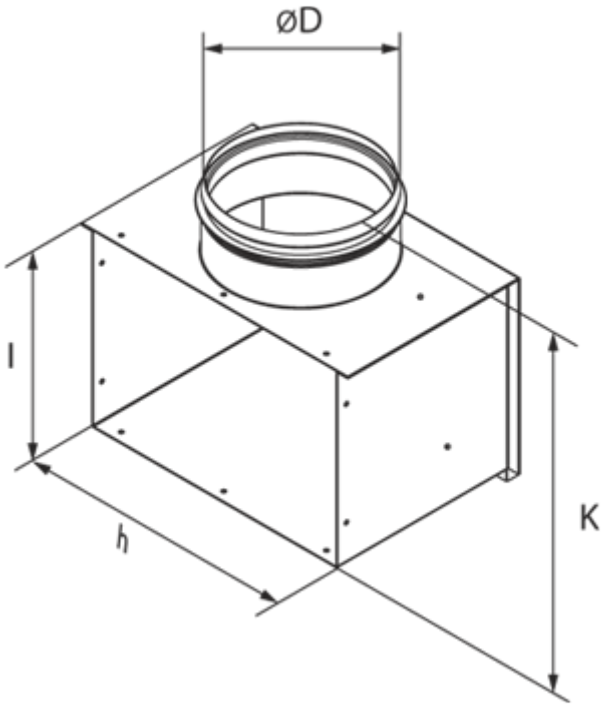
ØD
l
h
K