Аб ДП 596x596/315



Для соединения квадратных потолочных диффузоров ДП с круглыми воздуховодами

• Материал корпуса: Оцинкованная сталь

	Единица измерения	Аб ДП 596x596/315
Размер подключаемого воздуховода	мм	315
Вес	кг	5.98

Размеры

l	h	ØD	K
484.6	484.6	315	549.6

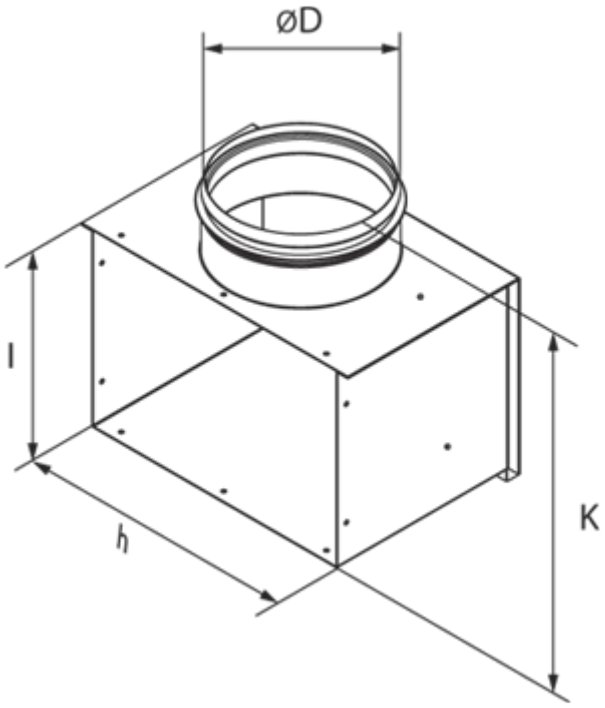
ØD
l
h
K