Аб ДП 620x620/250



Для соединения квадратных потолочных диффузоров ДП с круглыми воздуховодами

• Материал корпуса: Оцинкованная сталь

	Единица измерения	Аб ДП 620x620/250
Размер подключаемого воздуховода	мм	250
Вес	кг	6.75

Размеры

l	h	ØD	K
508.6	508.6	250	573.6

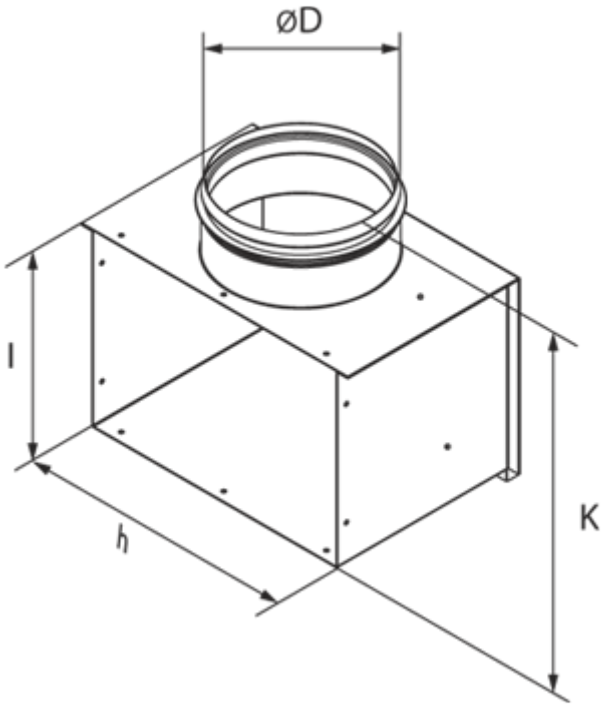
ØD
l
h
K