Аб ДП 695x695/315



Для соединения квадратных потолочных диффузоров ДП с круглыми воздуховодами

• Материал корпуса: Оцинкованная сталь

	Единица измерения	Аб ДП 695x695/315
Размер подключаемого воздуховода	мм	315
Вес	кг	8.04

Размеры

l	h	ØD	K
583.6	583.6	315	648.6

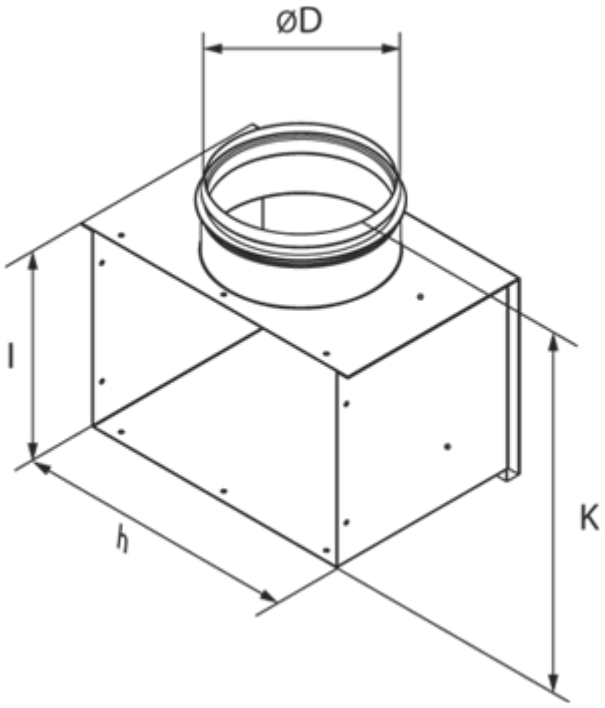
ØD
l
h
K