Аб ДВП/ДВК 305x305/125

Для соединения квадратных потолочных диффузоров ДВП и ДВК с круглыми воздуховодами

• Материал корпуса: Оцинкованная сталь

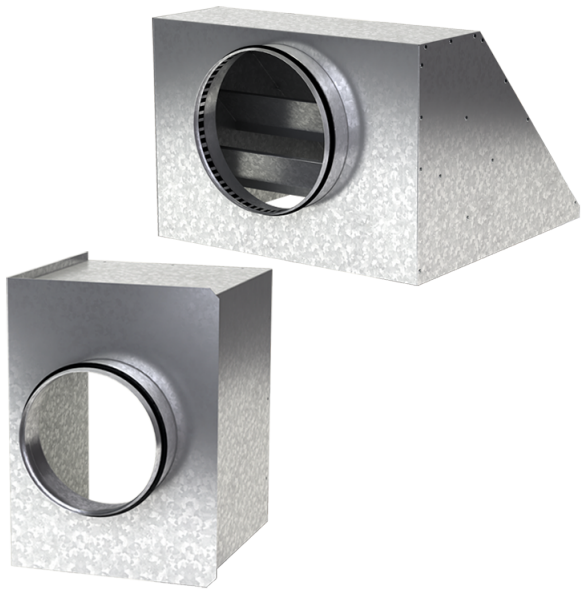

	Единица измерения	Аб ДВП/ДВК 305x305/125
Размер подключаемого воздуховода	мм	125
Вес	кг	1.49

Размеры

a	b	ØD	K
302.6	302.6	125	357

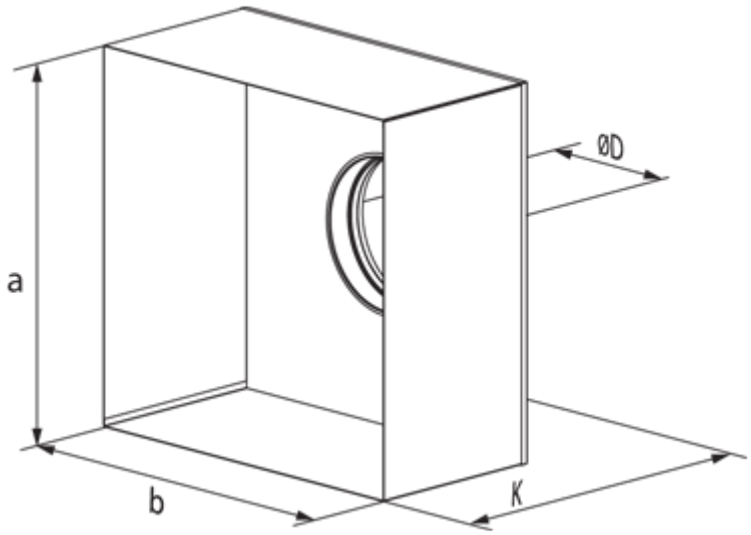
ØD
a
b
K