Аб ДВП/ДВК 305x305/140

Для соединения квадратных потолочных диффузоров ДВП и ДВК с круглыми воздуховодами

• Материал корпуса: Оцинкованная сталь

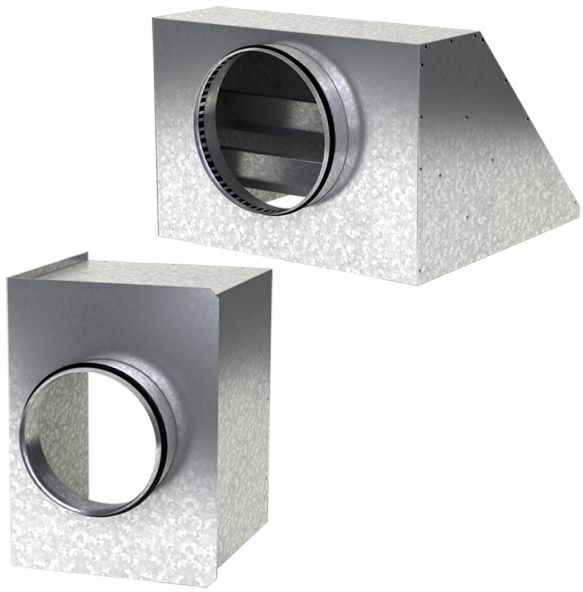

	Единица измерения	Аб ДВП/ДВК 305x305/140
Размер подключаемого воздуховода	мм	140
Вес	кг	1.51

Размеры

a	b	ØD	K
302.6	302.6	140	357

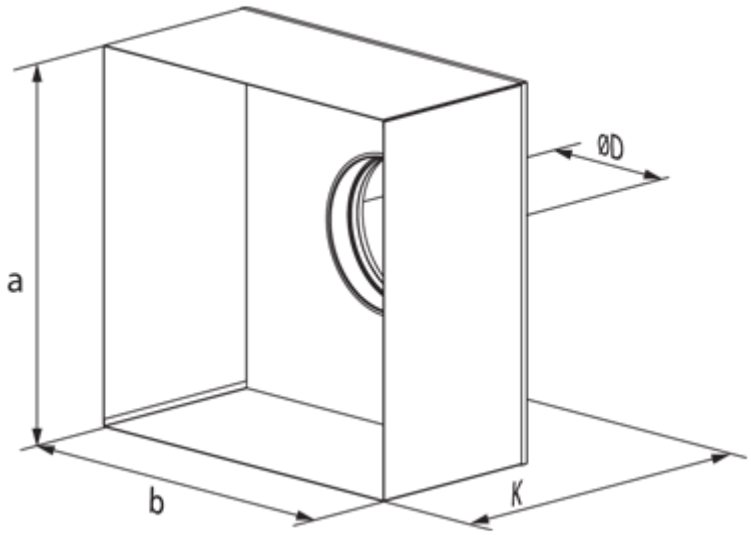
ØD
a
b
K