# Аб ДВП/ДВК 395x395/160

Для соединения квадратных потолочных диффузоров ДВП и ДВК с круглыми воздуховодами

• Материал корпуса: Оцинкованная сталь

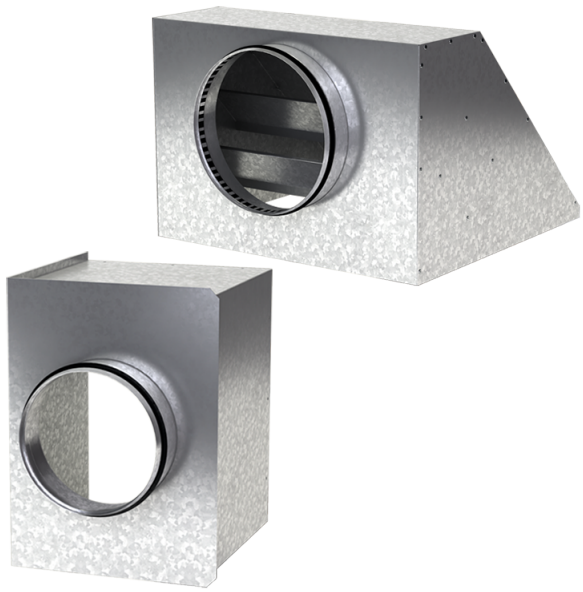

| | Единица измерения | Аб ДВП/ДВК 395x395/160 |
|---|---|---|
| Размер подключаемого воздуховода | мм | 125 |
| Вес | кг | 2.46 |

## Размеры

| a | b | ØD | K |
|---|---|---|---|
| 392.6 | 392.6 | 160 | 447 |

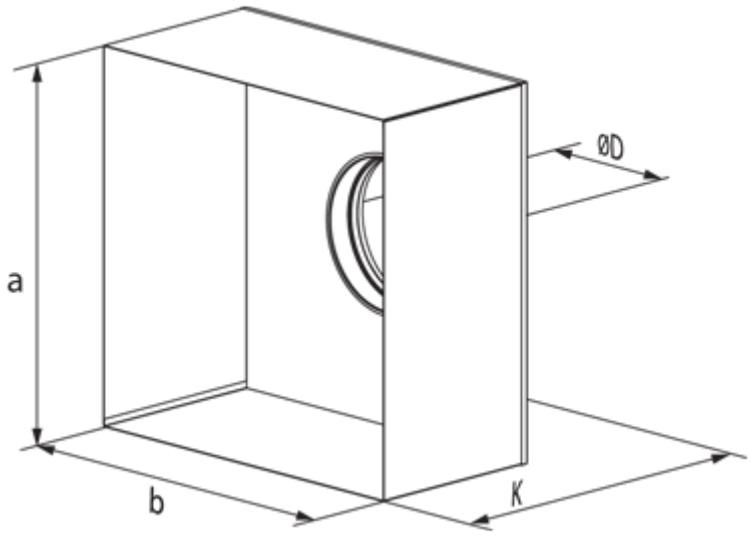
ØD
a
b
K