Аб ДВП/ДВК 395x395/200

Для соединения квадратных потолочных диффузоров ДВП и ДВК с круглыми воздуховодами

• Материал корпуса: Оцинкованная сталь

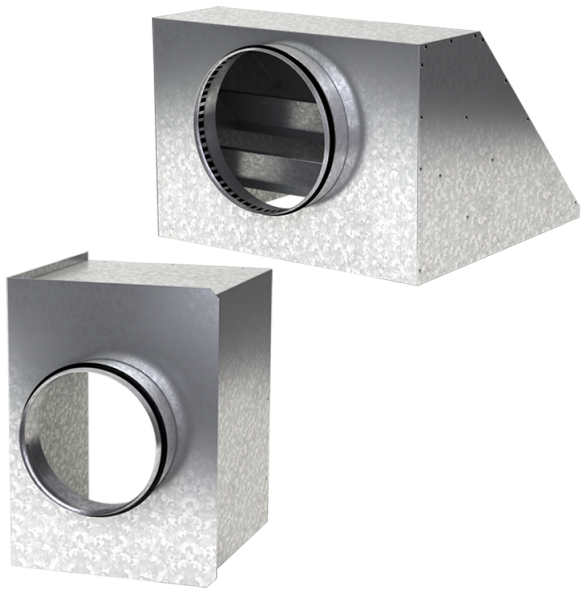

	Единица измерения	Аб ДВП/ДВК 395x395/200
Размер подключаемого воздуховода	мм	200
Вес	кг	2.52

Размеры

a	b	ØD	K
392.6	392.6	200	447

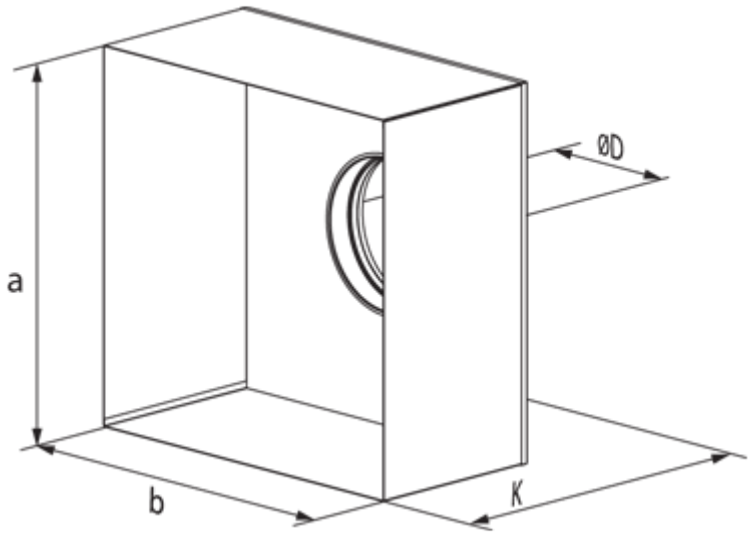
ØD
a
b
K