Аб ДВП/ДВК 445x445/160

Для соединения квадратных потолочных диффузоров ДВП и ДВК с круглыми воздуховодами

• Материал корпуса: Оцинкованная сталь

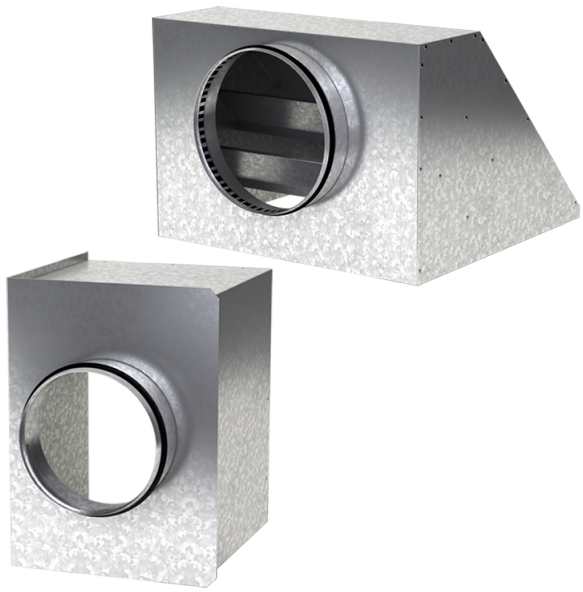

	Единица измерения	Аб ДВП/ДВК 445x445/160
Размер подключаемого воздуховода	мм	160
Вес	кг	2.9

Размеры

a	b	ØD	K
442.6	442.6	160	497

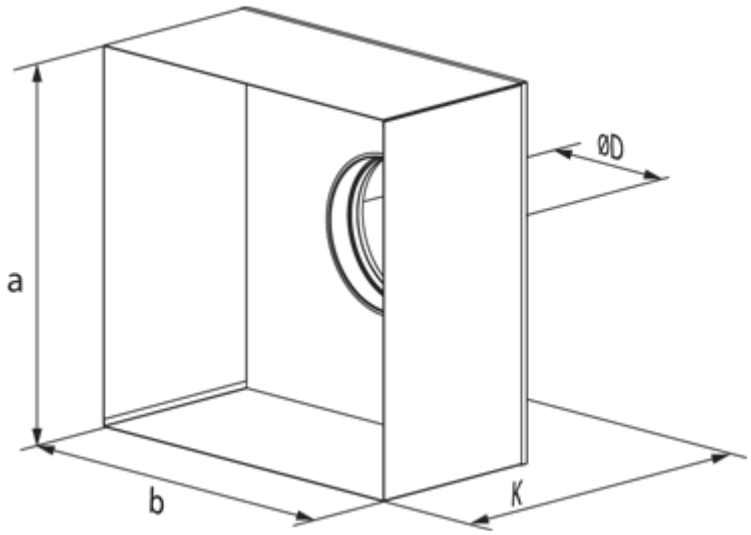
ØD
a
b
K