Аб ДВП/ДВК 595x595/200

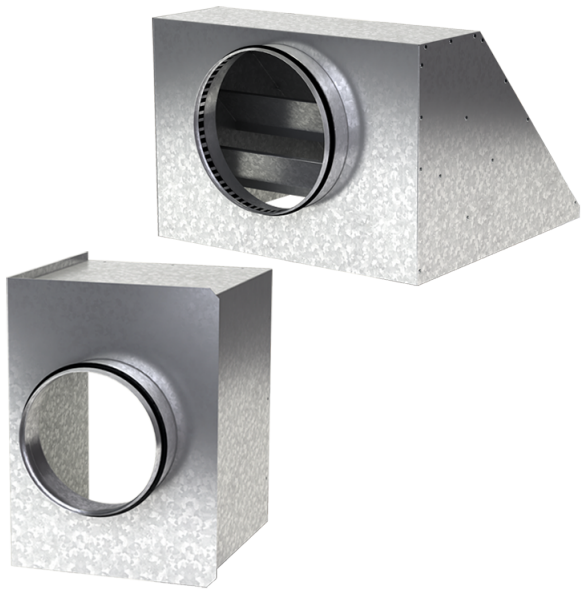

Для соединения квадратных потолочных диффузоров ДВП и ДВК с круглыми воздуховодами

• Материал корпуса: Оцинкованная сталь

	Единица измерения	Аб ДВП/ДВК 595x595/200
Размер подключаемого воздуховода	мм	200
Вес	кг	5.51

Размеры

a	b	ØD	K
592.6	592.6	200	647

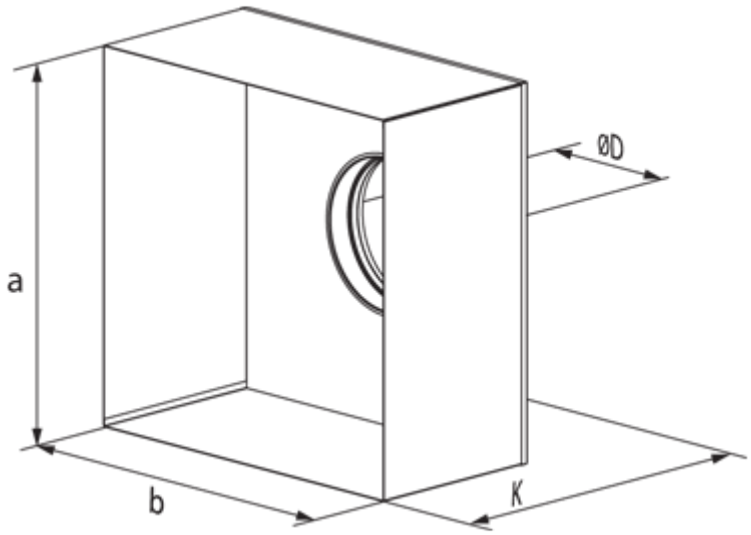
ØD
a
b
K