Аб ДВП/ДВК 620x620/250

Для соединения квадратных потолочных диффузоров ДВП и ДВК с круглыми воздуховодами

• Материал корпуса: Оцинкованная сталь

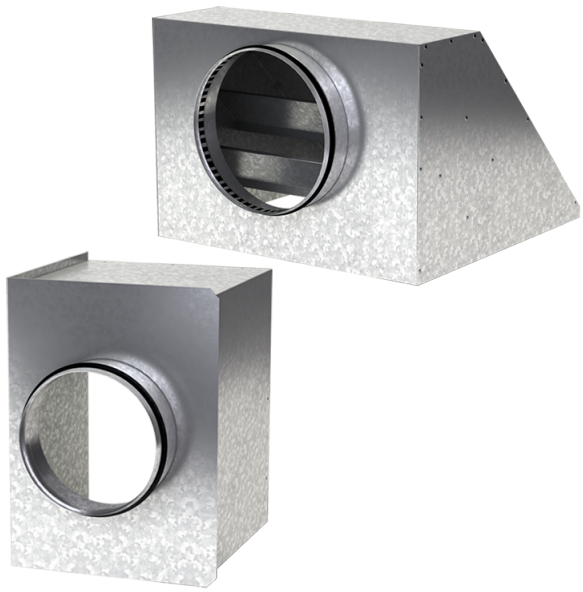

	Единица измерения	Аб ДВП/ДВК 620x620/250
Размер подключаемого воздуховода	мм	250
Вес	кг	5.77

Размеры

a	b	ØD	K
617.6	617.6	250	672

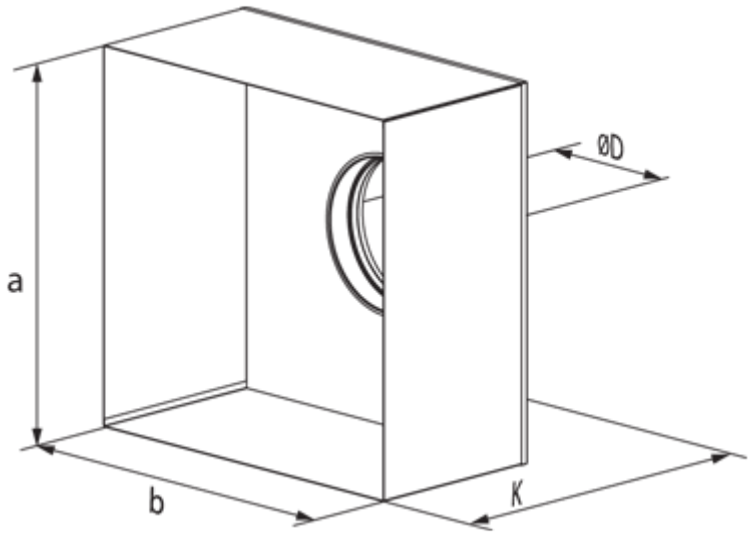
ØD
a
b
K