Аб ДВП/ДВК 695x695/250

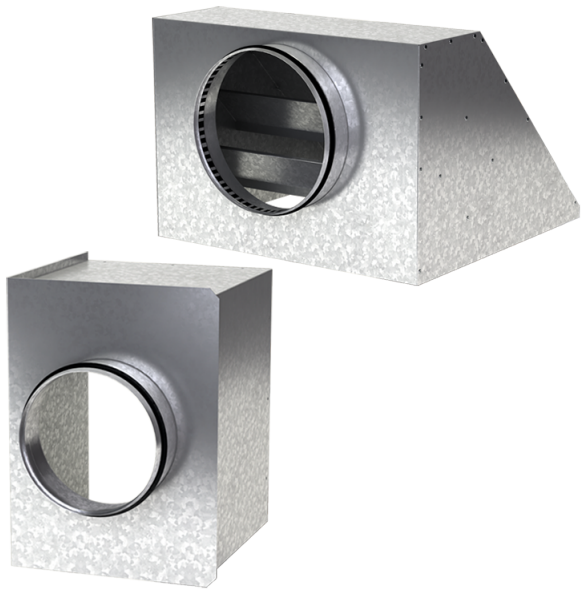

Для соединения квадратных потолочных диффузоров ДВП и ДВК с круглыми воздуховодами

• Материал корпуса: Оцинкованная сталь

	Единица измерения	Аб ДВП/ДВК 695x695/250
Размер подключаемого воздуховода	мм	250
Вес	кг	6.54

Размеры

a	b	ØD	K
692.6	692.6	250	747

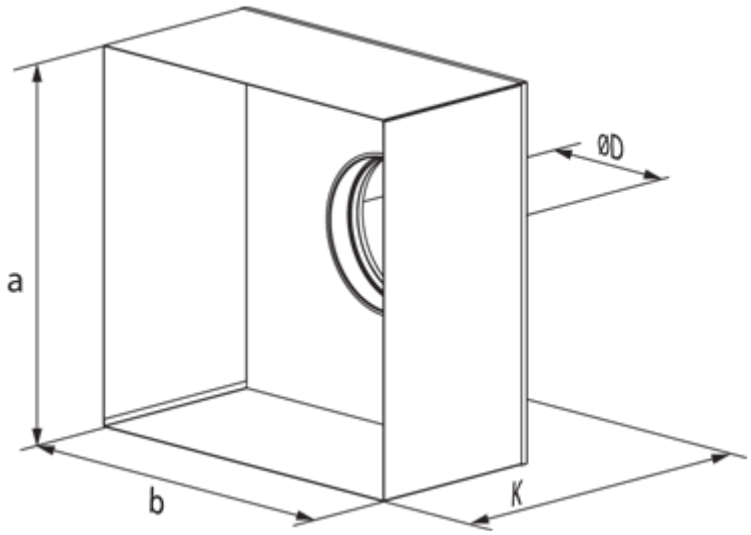
ØD
a
b
K