Аб ДВП/ДВК 695x695/315

Для соединения квадратных потолочных диффузоров ДВП и ДВК с круглыми воздуховодами

• Материал корпуса: Оцинкованная сталь

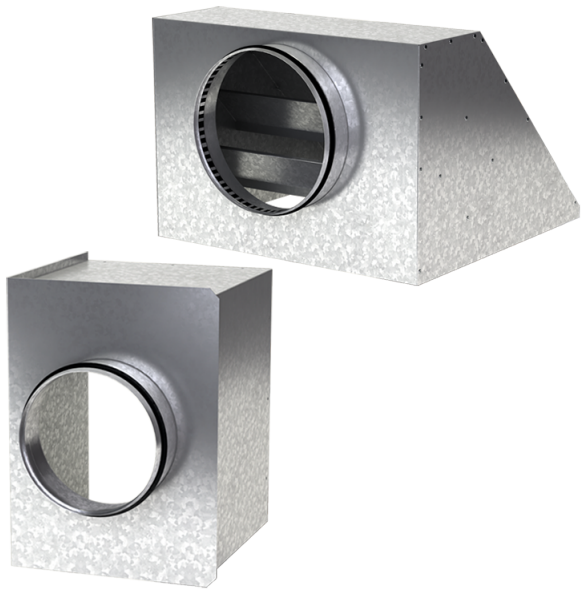

	Единица измерения	Аб ДВП/ДВК 695x695/315
Размер подключаемого воздуховода	мм	315
Вес	кг	6.63

Размеры

a	b	ØD	K
692.6	692.6	315	747

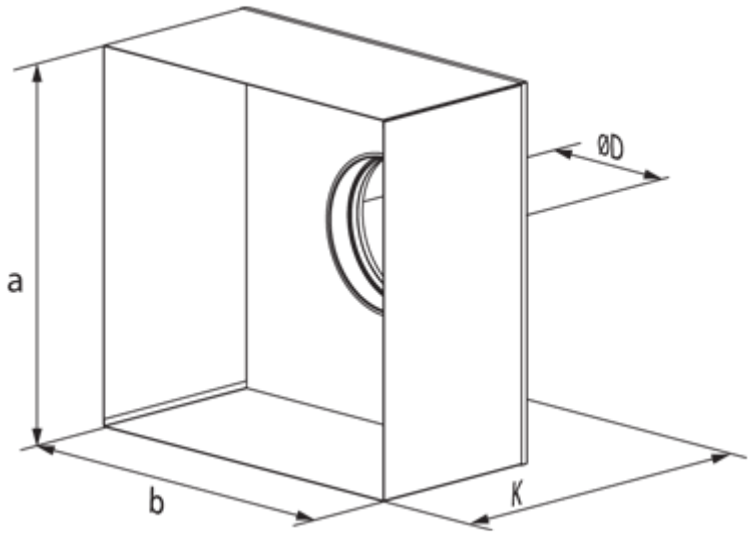
ØD
a
b
K