Аб ДВП/ДВК 795x795/315

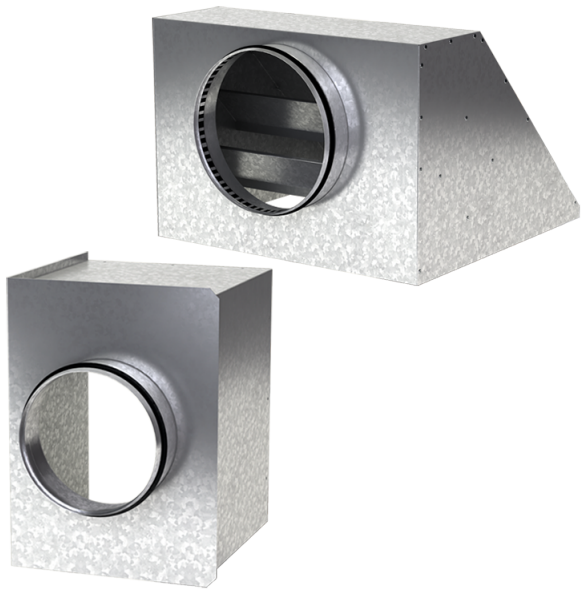

Для соединения квадратных потолочных диффузоров ДВП и ДВК с круглыми воздуховодами

• Материал корпуса: Оцинкованная сталь

	Единица измерения	Аб ДВП/ДВК 795x795/315
Размер подключаемого воздуховода	мм	315
Вес	кг	8.13

Размеры

a	b	ØD	K
792.6	792.6	315	847

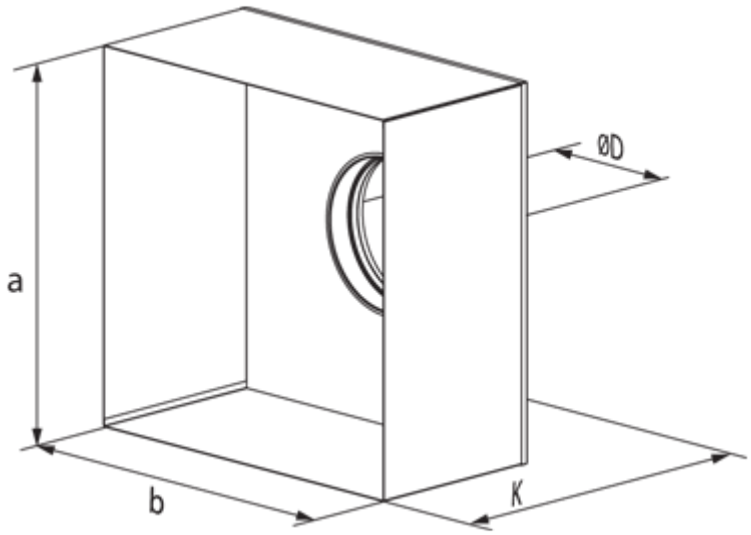
ØD
a
b
K