АМ 100 ВРФ

Пластикові регульовані вентиляційні грати

• Материал корпуса: Сталь с полимерным покрытием

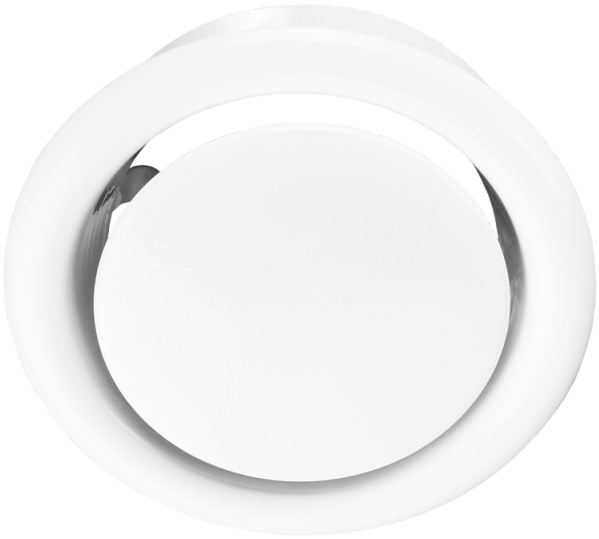

	Единица измерения	АМ 100 ВРФ
Размер подключаемого воздуховода	мм	100

Размеры

D	D1	D2	D3
99	123	75	128

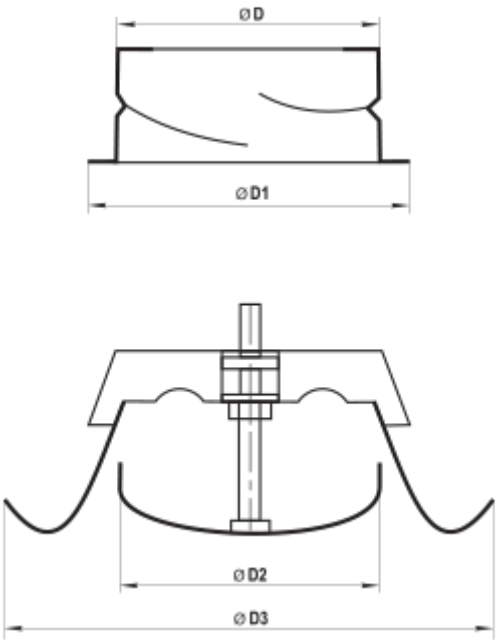
ØD
ØD1
ØD2
ØD3