АМ 125 ПРФ

Металевий настінно-стельовий анемостат з фланцем та стопорним кільцем

• Материал корпуса: Сталь с полимерным покрытием



	Единица измерения	АМ 125 ПРФ
Размер подключаемого воздуховода	мм	125

Размеры

D	D1	D2	D3
124	150	112	167

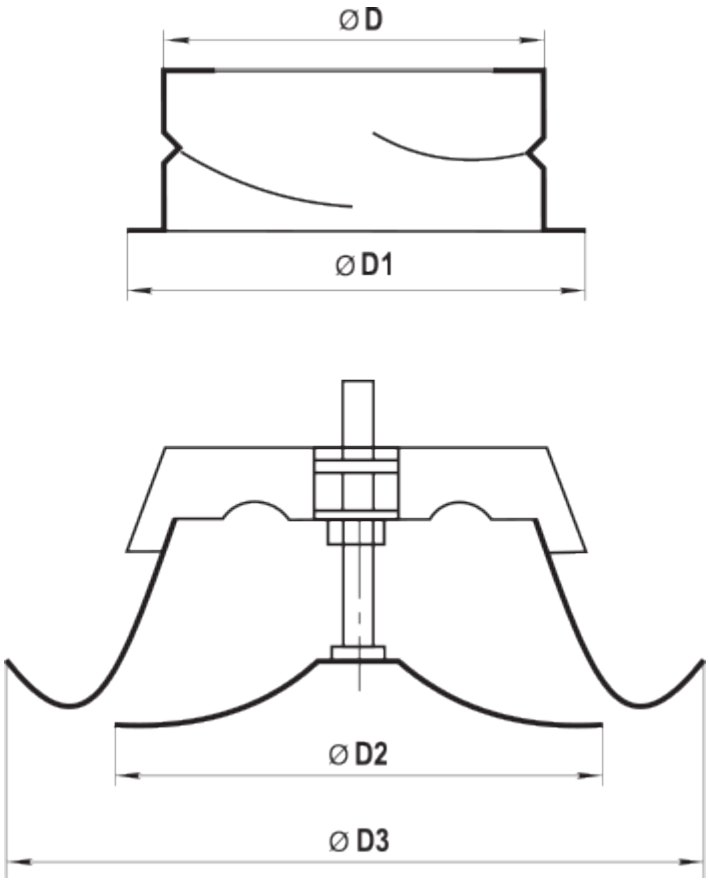
Ø D
Ø D1
Ø D2
Ø D3