АМ 150 ВРФ

Приточно-вытяжные анемостаты металлические

• Материал корпуса: Сталь с полимерным покрытием

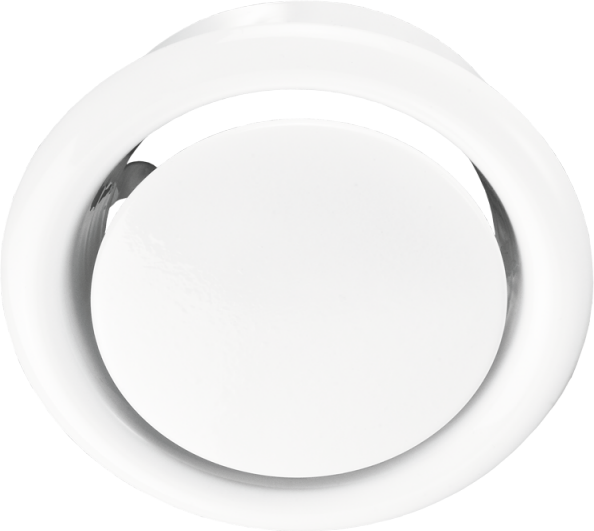

	Единица измерения	АМ 150 ВРФ
Размер подключаемого воздуховода	мм	150

Размеры

D	D1	D2	D3
149	173	128	184

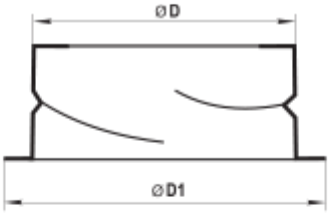
ØD
ØD1

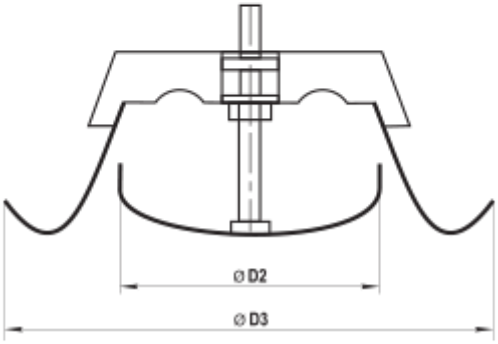
ØD2
ØD3