АМ 200 ПРФ

Металевий настінно-стельовий анемостат з фланцем та стопорним кільцем

• Материал корпуса: Сталь с полимерным покрытием



	Единица измерения	АМ 200 ПРФ
Размер подключаемого воздуховода	мм	200

Размеры

D	D1	D2	D3
199	225	200	249

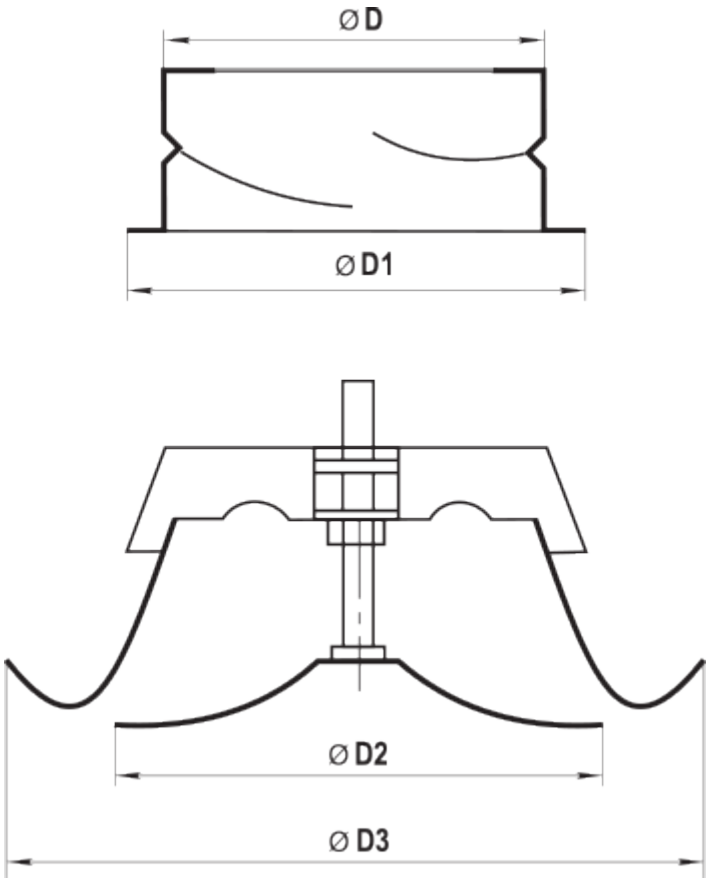
Ø D
Ø D1
Ø D2
Ø D3