АМ 200 ВРФ

Пластикові регульовані вентиляційні грати

• Материал корпуса: Сталь с полимерным покрытием

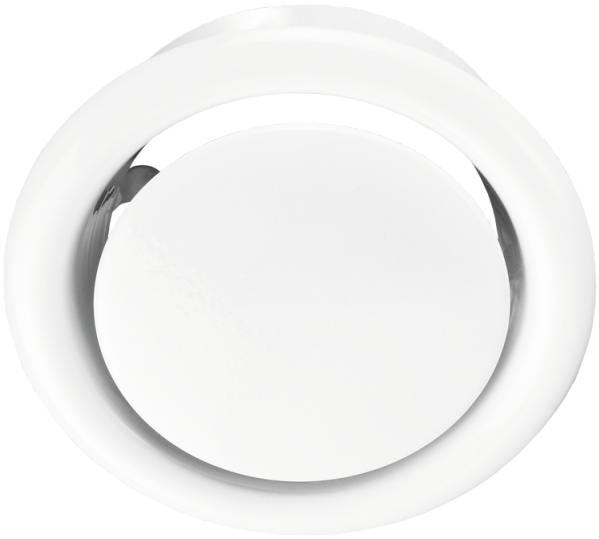

	Единица измерения	АМ 200 ВРФ
Размер подключаемого воздуховода	мм	200

Размеры

D	D1	D2	D3
199	225	178	235

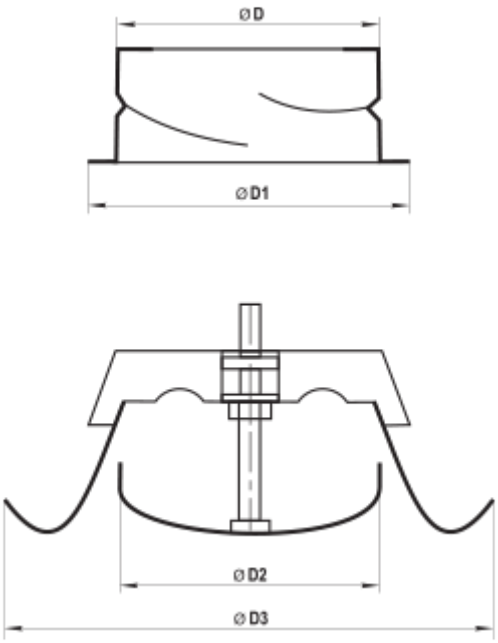
ØD
ØD1
ØD2
ØD3