Тройник угловой 250/140-45

Тройник угловой

	Единица измерения	Тройник угловой 250/140-45

Размеры
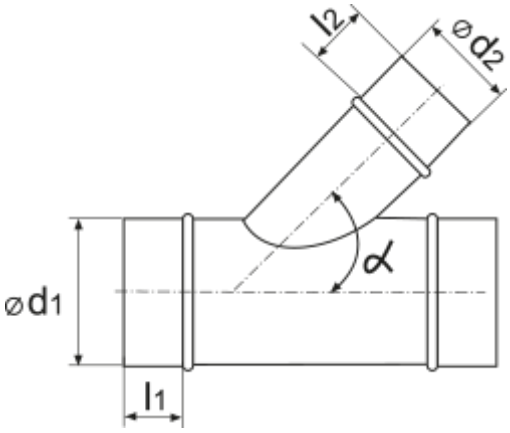
d1	d2	α	l1	l2
250	140	45°	50	50