АОВ 45

Агрегаты с водяным теплообменником для организации экономичного и эффективного воздушного отопления (охлаждения) в различных помещениях

• Максимальный расход воздуха: 3850
• Уровень звукового давления LpA на расстоянии 3 м: 58
• Тип двигателя: AC
• Материал корпуса: Сталь с полимерным покрытием

	Единица измерения	АОВ 45
Количество фаз	-	1
Минимальное напряжение питания	В	230
Максимальное напряжение питания	В	230
Частота сети питания	Гц	50
Номинальная мощность	Вт	255
Максимальный ток	А	1.12
Максимальный расход воздуха	$м^3$/час	3850
Уровень звукового давления LpA на расстоянии 3 м	дБ(А)	58
Вес	кг	50
Класс защиты	-	IP44

Размеры

B	B1	H	H1	L	L1	K
780	885	710	570	380	300	G 3/4''

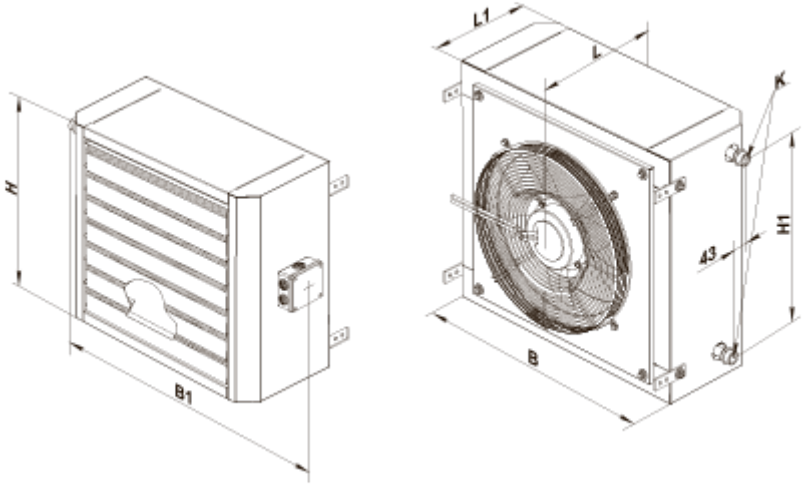

Аксессуары

Другие аксессуары

Наименование	Фото	Описание
УВТ-1Е		Блок автоматики
МКП-АОВ		Уголки
МК-АОВ 45		Консоль

Регуляторы температуры

Наименование	Фото	Описание
ТСТ-1-300		Регулятор температуры
ТСТД-1-300		Регулятор температуры
РТС-1-400		Регулятор температуры
РТСД-1-400		Регулятор температуры