AOB 45



Агрегаты с водяным теплообменником для организации экономичного и эффективного воздушного отопления (охлаждения) в различных помещениях

• Уровень звукового давления LpA на расстоянии 3 м: 58
• Материал корпуса: Сталь с полимерным покрытием

	Единица измерения	AOB 45
Фазность	-	1
Минимальное напряжение питания	В	230
Максимальное напряжение питания	В	230
Частота сети питания	Гц	50
Номинальная мощность	Вт	255
Максимальный ток	А	1.12
Максимальный расход воздуха	м³/час	3850
Уровень звукового давления LpA на расстоянии 3 м	дБ(А)	58
Вес	кг	50
Класс защиты	-	IP44

Размеры

B	B1	H	H1	L	L1	K
780	885	710	570	380	300	G 3/4''

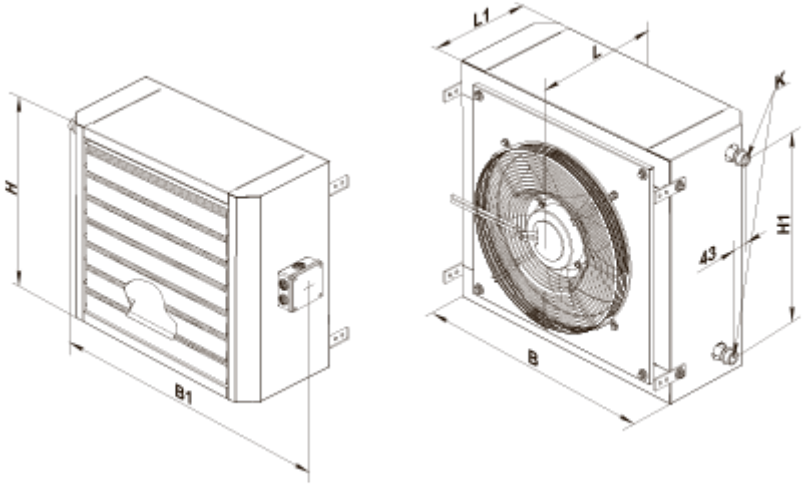

Аксессуары

Регуляторы температуры

Наименование	Фото	Описание
ТСТ-1-300		Регулятор температуры
ТСТД-1-300		Регулятор температуры
РТС-1-400		Регулятор температуры
РТСД-1-400		Регулятор температуры

Другие аксессуары

Наименование	Фото	Описание
МКП-АОВ		Уголки
МК-АОВ 45		Консоль
УВТ-1Е		Блок автоматики