АОВ1 25

Агрегаты с водяным теплообменником для организации экономичного и эффективного воздушного отопления в различных помещениях

• Максимальный расход воздуха: 2200
• Уровень звукового давления LpA на расстоянии 3 м: 53
• Тип двигателя: AC
• Материал корпуса: Сталь с полимерным покрытием

	Единица измерения	АОВ1 25
Количество фаз	-	1
Минимальное напряжение питания	В	230
Максимальное напряжение питания	В	230
Частота сети питания	Гц	50
Номинальная мощность	Вт	136
Максимальный ток	А	0.6
Максимальный расход воздуха	$м^3$/час	2200
Уровень звукового давления LpA на расстоянии 3 м	дБ(А)	53
Вес	кг	28
Класс защиты	-	IP44

Размеры

B	B1	H	H1	L	L1	K
630	690	555	468	320	262	G 3/4''

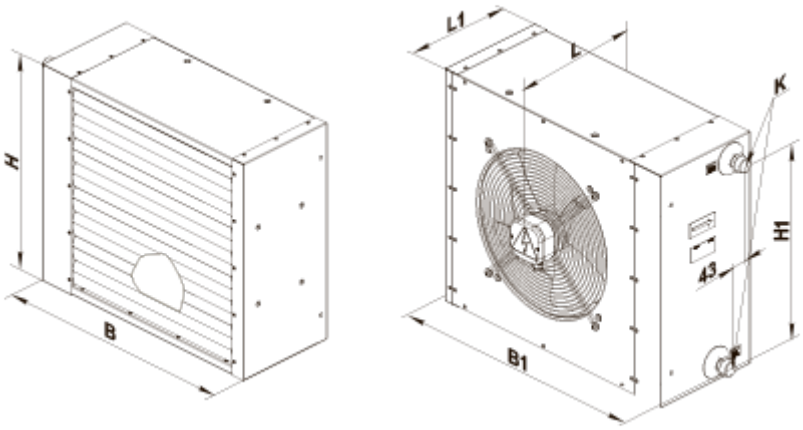

Аксессуары

Другие аксессуары

Наименование	Фото	Описание
УВТ-1Е		Блок автоматики
МКП-АОВ		Уголки
МК-АОВ1 25		Консоль

Регуляторы температуры

Наименование	Фото	Описание
ТСТ-1-300		Регулятор температуры
ТСТД-1-300		Регулятор температуры
РТС-1-400		Регулятор температуры
РТСД-1-400		Регулятор температуры