Ав ДВП/ДВК 295x295/140

Для соединения квадратных потолочных диффузоров ДВП и ДВК с круглыми воздуховодами

• Материал корпуса: Оцинкованная сталь

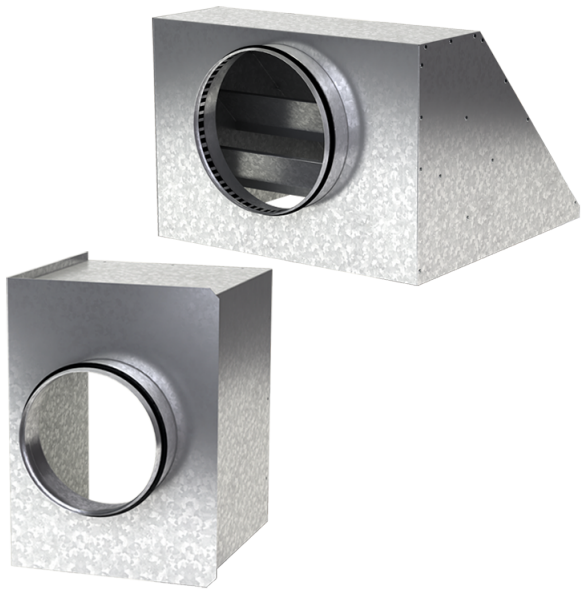

	Единица измерения	Ав ДВП/ДВК 295x295/140
Размер подключаемого воздуховода	мм	140
Вес	кг	1.88

Размеры

a	b	ØD	K
292.6	292.6	140	305.5

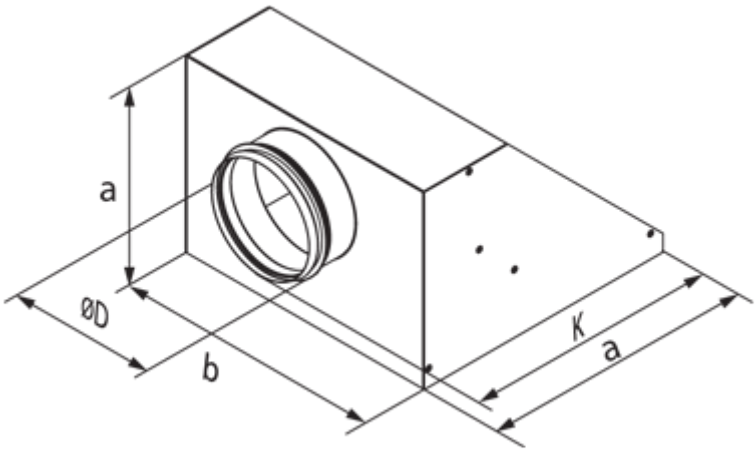
a
ØD
b
K
a