Ав ДВП/ДВК 305x305/125

Для соединения квадратных потолочных диффузоров ДВП и ДВК с круглыми воздуховодами

• Материал корпуса: Оцинкованная сталь

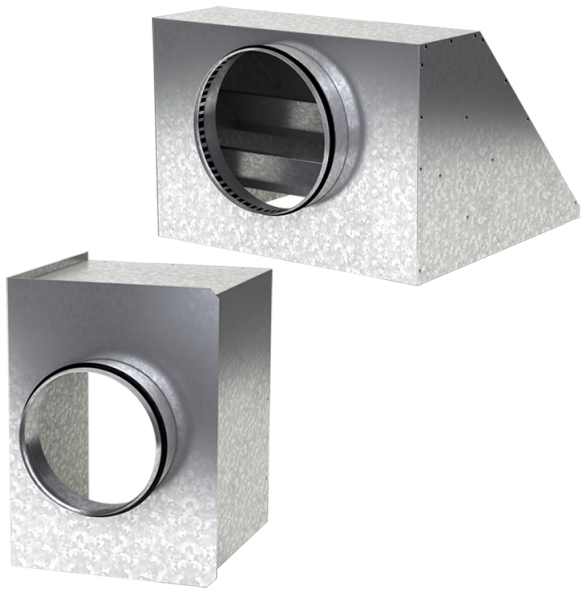

	Единица измерения	Ав ДВП/ДВК 305x305/125
Размер подключаемого воздуховода	мм	125
Вес	кг	1.96

Размеры

a	b	ØD	K
302.6	302.6	125	305.5

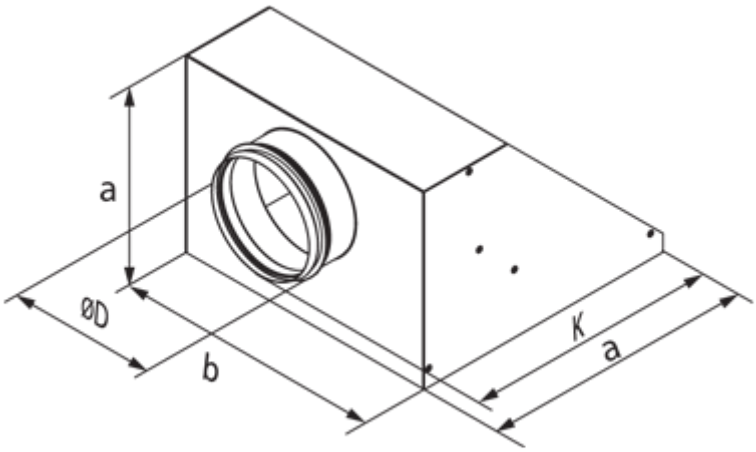
a
ØD
b
K
a