Ав ДВП/ДВК 305х305/140

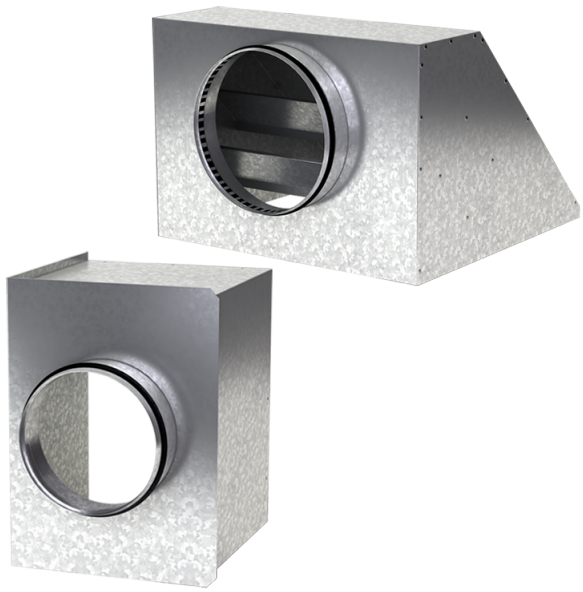

Для соединения квадратных потолочных диффузоров ДВП и ДВК с круглыми воздуховодами

• Материал корпуса: Оцинкованная сталь

	Единица измерения	Ав ДВП/ДВК 305х305/140
Размер подключаемого воздуховода	мм	140
Вес	кг	1.96

Размеры

a	b	ØD	K
302.6	302.6	140	305.5

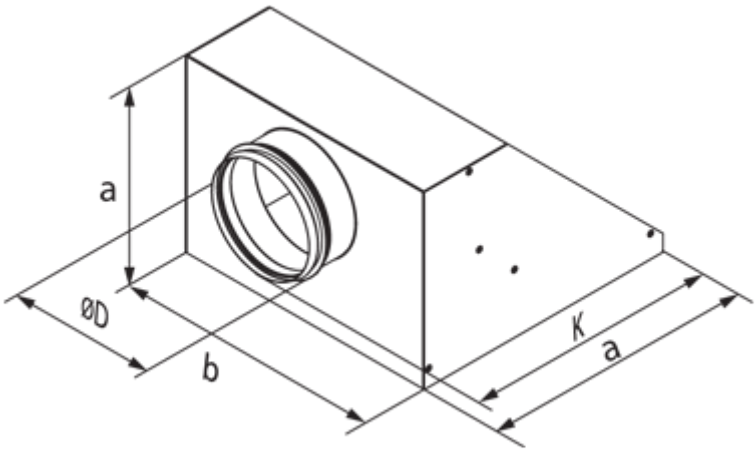
a
ØD
b
K
a