Ав ДВП/ДВК 395x395/160

Для соединения квадратных потолочных диффузоров ДВП и ДВК с круглыми воздуховодами

• Материал корпуса: Оцинкованная сталь

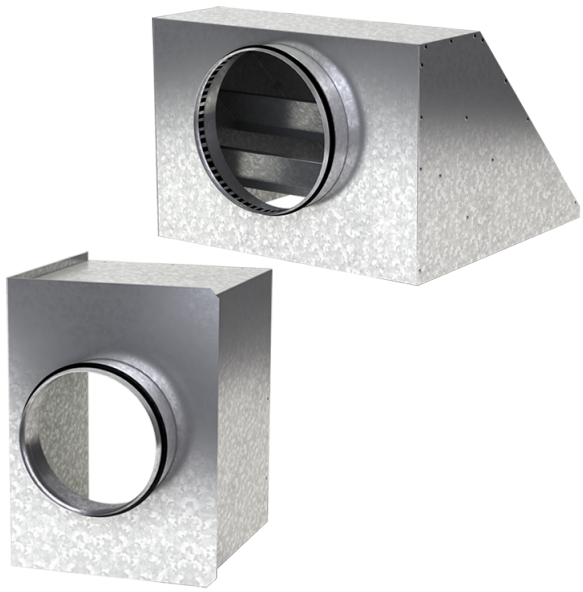

	Единица измерения	Ав ДВП/ДВК 395x395/160
Размер подключаемого воздуховода	мм	160
Вес	кг	2.69

Размеры

a	b	ØD	K
392.6	392.6	160	305.5

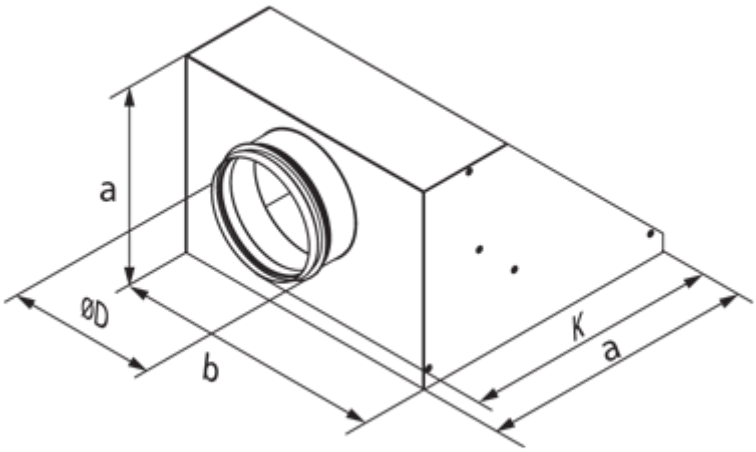
a
ØD
b
K
a