# Ав ДВП/ДВК 395x395/200

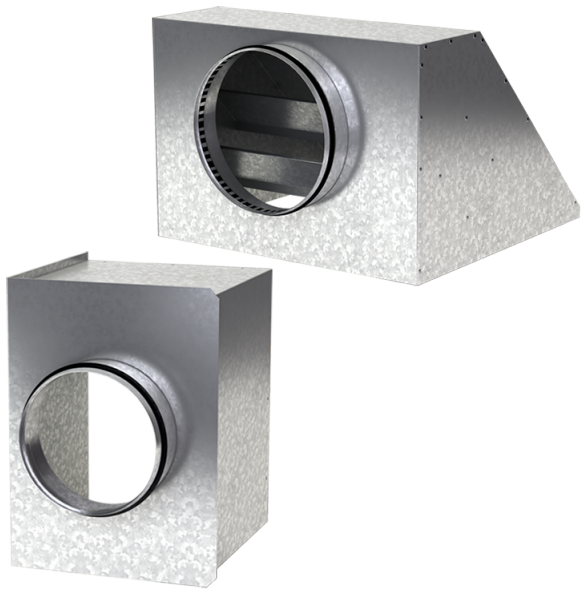

Для соединения квадратных потолочных диффузоров ДВП и ДВК с круглыми воздуховодами

• Материал корпуса: Оцинкованная сталь

| | Единица измерения | Ав ДВП/ДВК 395x395/200 |
|---|---|---|
| Размер подключаемого воздуховода | мм | 200 |
| Вес | кг | 2.69 |

## Размеры

| a | b | ØD | K |
|---|---|---|---|
| 392.6 | 392.6 | 200 | 305.5 |

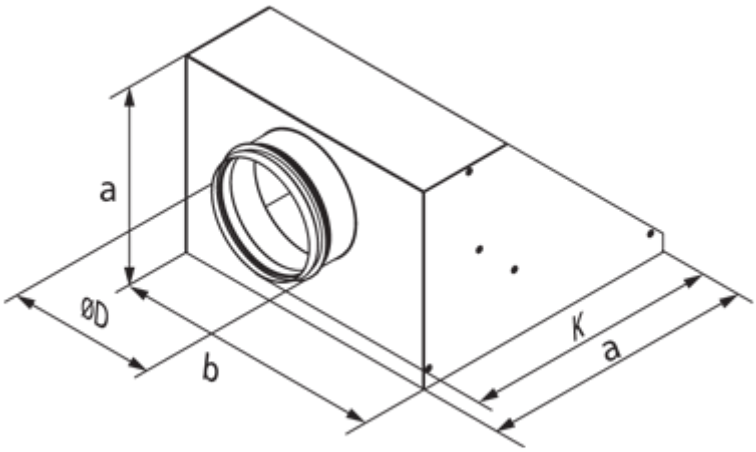
a
ØD
b
K
a