Ав ДВП/ДВК 595x595/250

Для соединения квадратных потолочных диффузоров ДВП и ДВК с круглыми воздуховодами

• Материал корпуса: Оцинкованная сталь

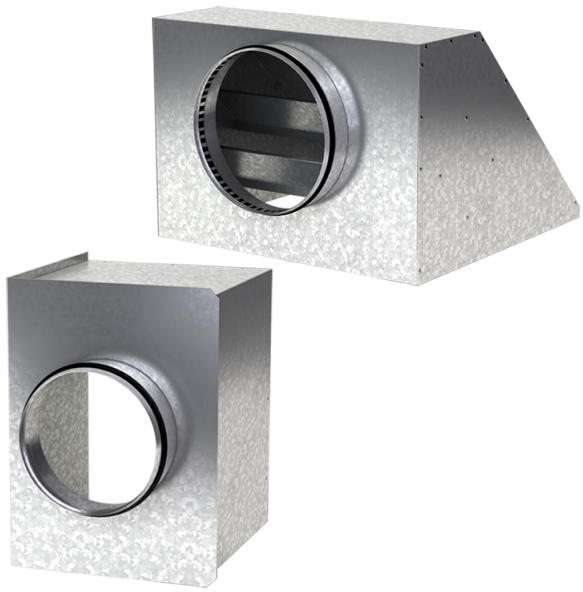

	Единица измерения	Ав ДВП/ДВК 595x595/250
Размер подключаемого воздуховода	мм	250
Вес	кг	4.55

Размеры

a	b	ØD	K
592.6	592.6	250	305.5

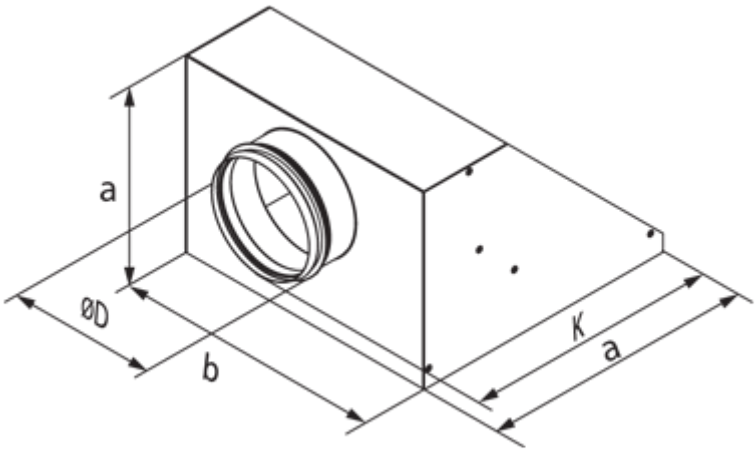
a
ØD
b
K
a