Ав ДВП/ДВК 695x695/315

Для соединения квадратных потолочных диффузоров ДВП и ДВК с круглыми воздуховодами

• Материал корпуса: Оцинкованная сталь

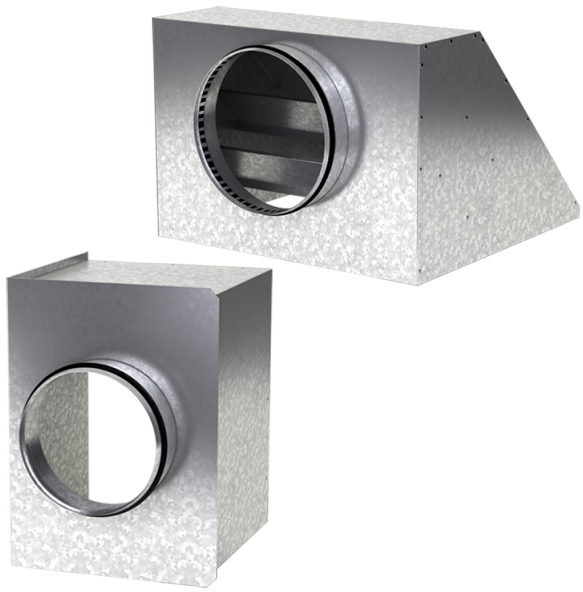

	Единица измерения	Ав ДВП/ДВК 695x695/315
Размер подключаемого воздуховода	мм	315
Вес	кг	5.56

Размеры

a	b	ØD	K
692.6	692.6	315	305.5

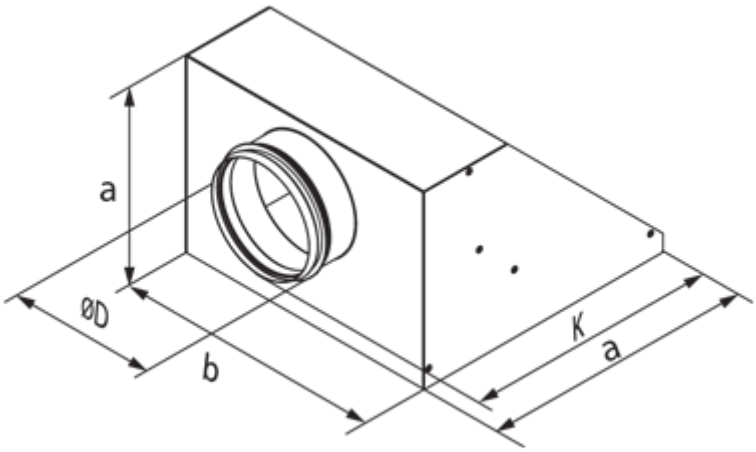
a
ØD
b
K
a