Буст 150



Канальные вентиляторы смешанного типа

- Уровень звукового давления LpA на расстоянии 3 м: 37
- Тип крыльчатки: Смешанного типа
- Материал корпуса: Полипропилен
- Установка в любом положении

	Единица измерения	Буст 150		
Скорость	-	1	2	3
Размер подключаемого воздуховода	мм	150		
Фазность	-	1		
Минимальное напряжение питания	В	230		
Максимальное напряжение питания	В	230		
Частота сети питания	Гц	50		
Номинальная мощность	Вт	34	37	45
Максимальный ток	А	0.15	0.16	0.20
Максимальный расход воздуха	м³/час	488	544	600
Скорость вращения	-	2550	2704	2816
Уровень звукового давления LpA на расстоянии 3 м	дБ(А)	34	35	37
Вес	кг	2.8		
Максимальная температура перемещаемого воздуха	°C	55		
Минимальная температура перемещаемого воздуха	°C	-25		
Класс защиты	-	IPX4		
Класс защиты привода	-	IP20		
Материал крыльчатки	-	Пластик		

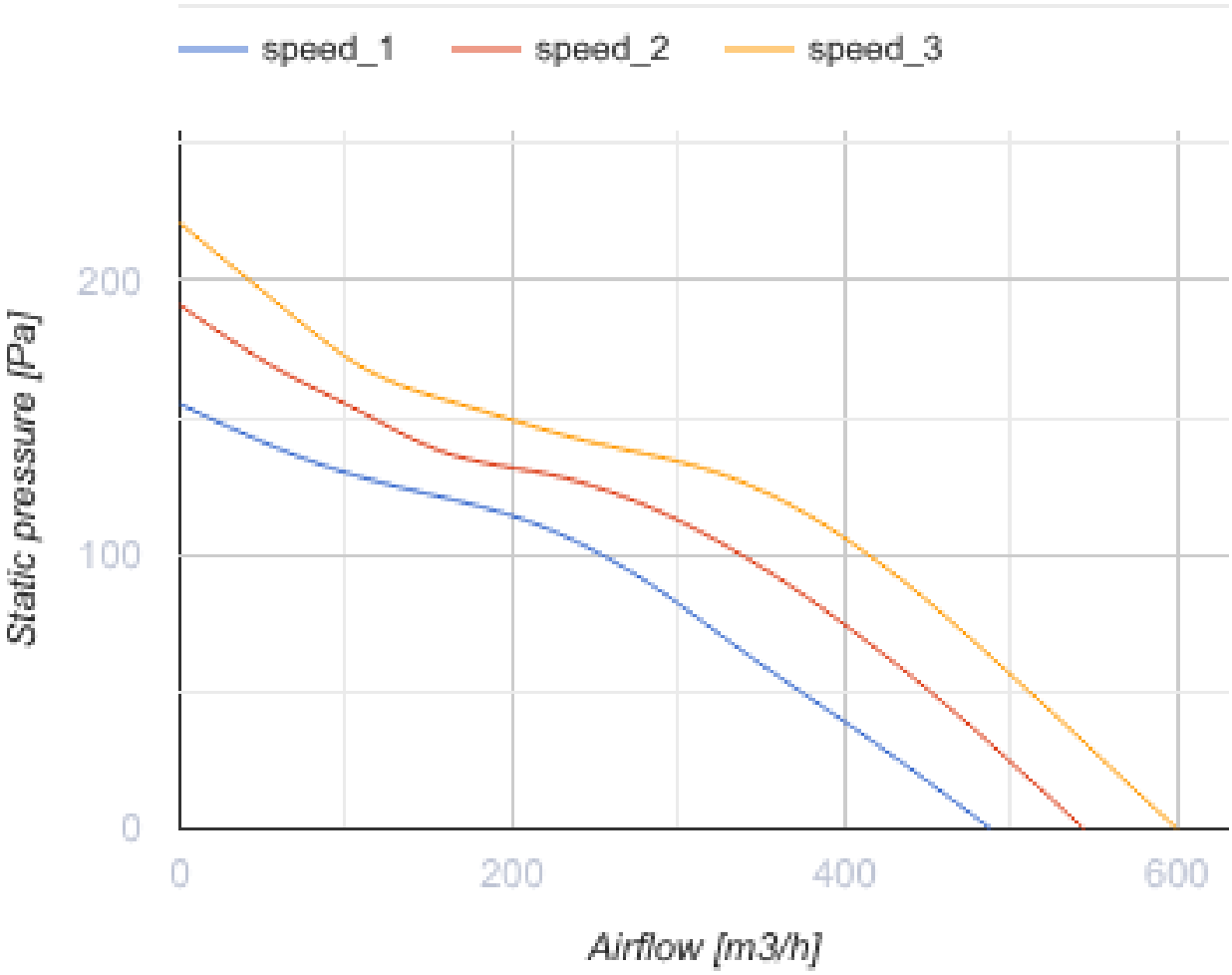
speed_1
speed_2
speed_3
Static pressure [Pa]
200
100
0
0
200
400
600
Airflow [m3/h]

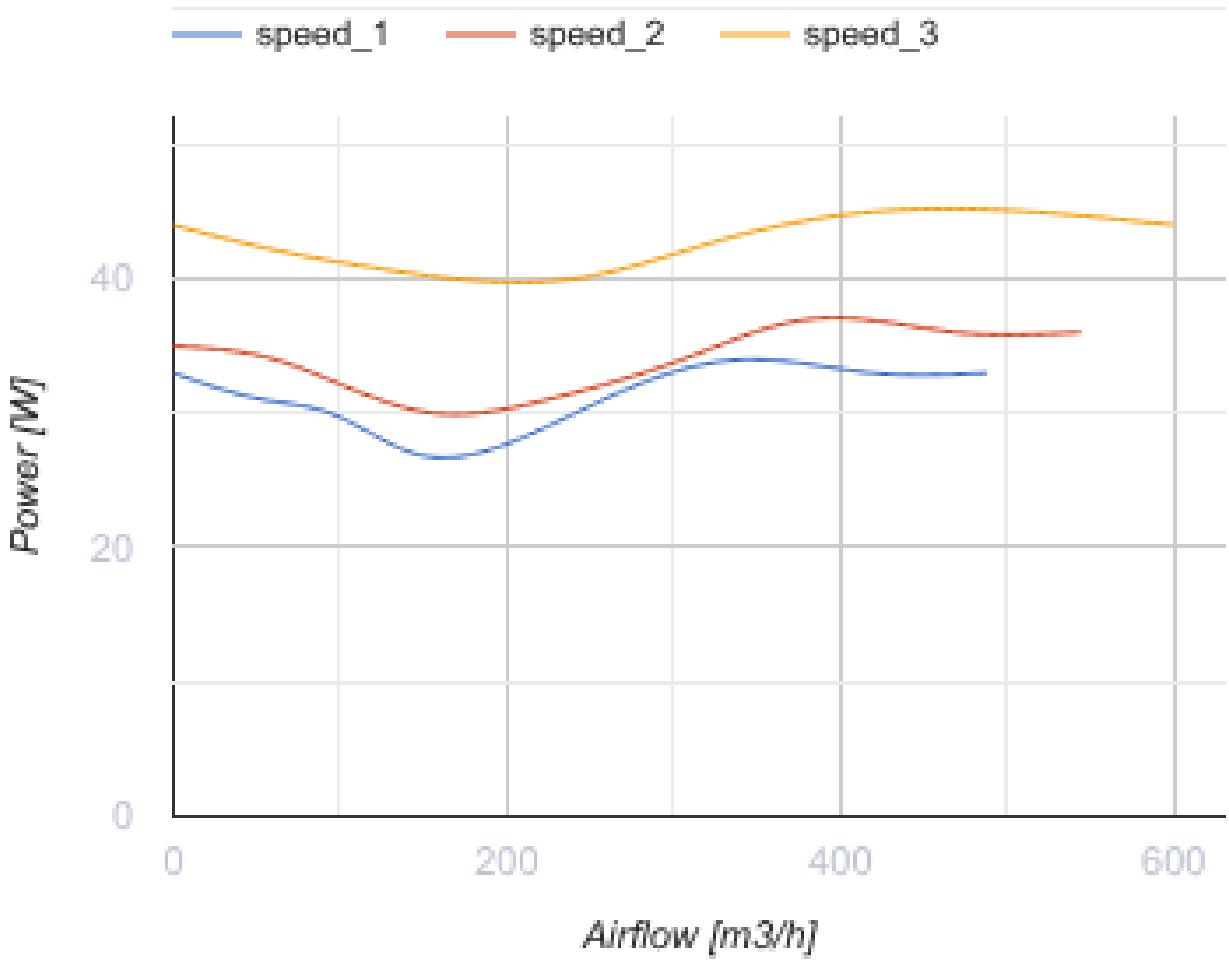

Размеры

A	B	C	D
267	301	247	150

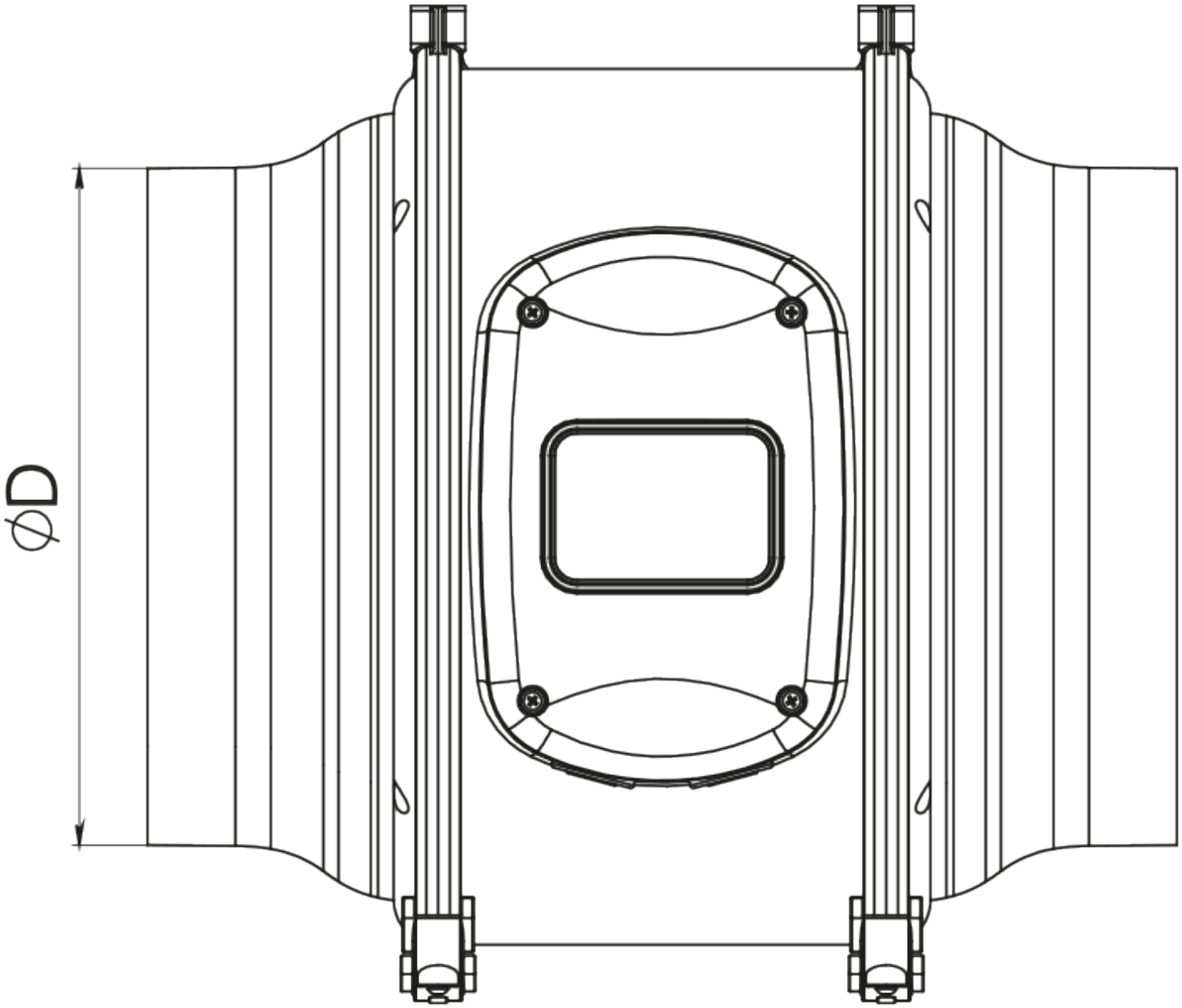
ØD

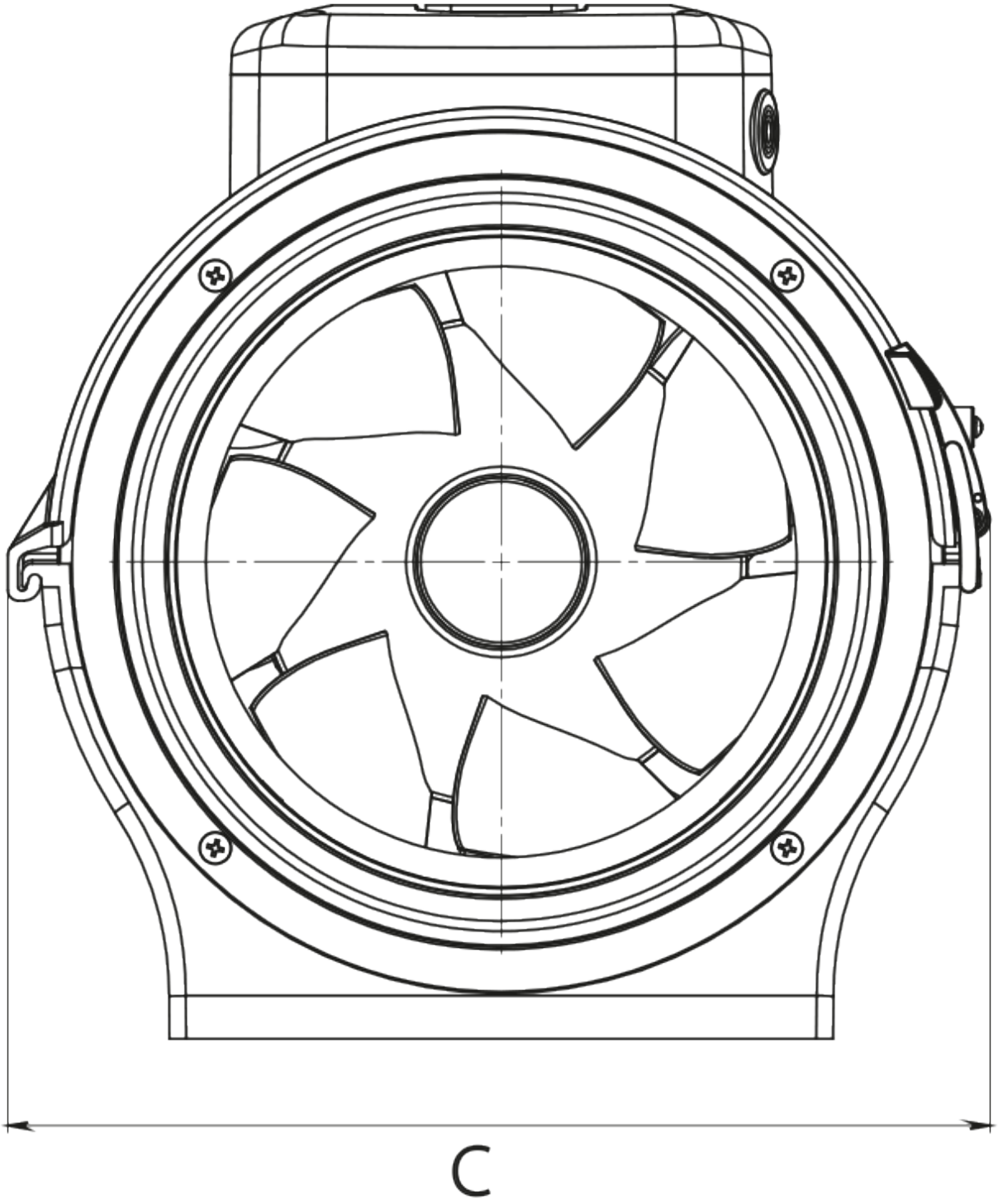
C

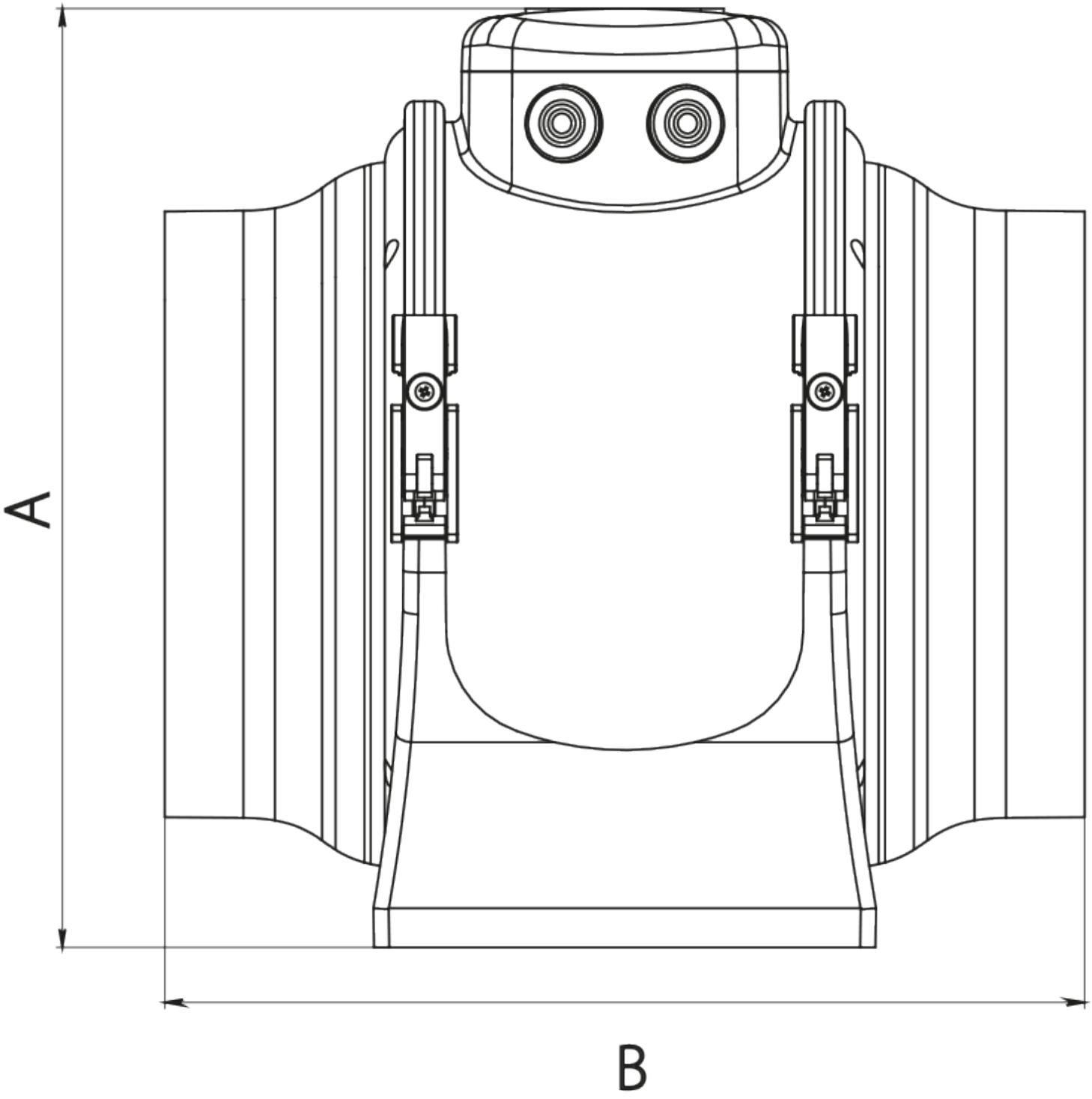

Аксессуары

Для круглых каналов

Наименование	Фото	Описание

СР 150/600		Шумоглушители из оцинкованной стали, наполненные негорючим звукопоглощающим материалом
СР 150/900		Шумоглушители из оцинкованной стали, наполненные негорючим звукопоглощающим материалом
СР 150/1200		Шумоглушители из оцинкованной стали, наполненные негорючим звукопоглощающим материалом
СРП 125/500		Шумоглушители с внутренним гибким воздуховодом из микроперфорированной алюминиевой фольги с ламинированием полиэстеровой пленкой
СРП 125/600		Шумоглушители с внутренним гибким воздуховодом из микроперфорированной алюминиевой фольги с ламинированием полиэстеровой пленкой
СРП 125/750		Шумоглушители с внутренним гибким воздуховодом из микроперфорированной алюминиевой фольги с ламинированием полиэстеровой пленкой
СРП 125/900		Шумоглушители с внутренним гибким воздуховодом из микроперфорированной алюминиевой фольги с ламинированием полиэстеровой пленкой
СРП 125/1200		Шумоглушители с внутренним гибким воздуховодом из микроперфорированной алюминиевой фольги с ламинированием полиэстеровой пленкой
СРП 125/1500		Шумоглушители с внутренним гибким воздуховодом из микроперфорированной алюминиевой фольги с ламинированием полиэстеровой пленкой
СРП 125/2000		Шумоглушители с внутренним гибким воздуховодом из микроперфорированной алюминиевой фольги с ламинированием полиэстеровой пленкой

Для круглых каналов

Наименование	Фото	Описание
ФБ К2 150 G4/F8		Панельные фильтры с высокой степенью очистки
ФБ К2 150 G4/C/F8		Панельные фильтры с высокой степенью очистки
ФБ К2 150 G4/H13		Панельные фильтры с высокой степенью очистки
ФБ К2 150 G4/C/H13		Панельные фильтры с высокой степенью очистки

ФБ К2 150 ES		Панельные электростатические фильтры с высокой степенью очистки
ФБ К2 150 G4/F8 УФ	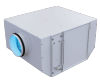	Фильтр-боксы с высокой степенью очистки и обеззараживанием воздуха
ФБ К2 150 G4/C/F8 УФ	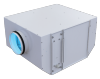	Фильтр-боксы с высокой степенью очистки и обеззараживанием воздуха
ФБ К2 150 G4/H13 УФ	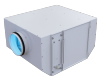	Фильтр-боксы с высокой степенью очистки и обеззараживанием воздуха
ФБ К2 150 G4/C/H13 УФ	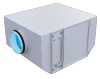	Фильтр-боксы с высокой степенью очистки и обеззараживанием воздуха
ФБ К2 150 УФ	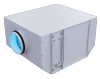	Фильтр-боксы с высокой степенью очистки и обеззараживанием воздуха
ФБ 150		Кассетные воздушные фильтры с круглым сечением
ФББ 150		Кассетные воздушные фильтры с увеличенной площадью фильтрации с круглым сечением
ФБК 150-4		Карманные воздушные фильтры с круглым сечением
ФБК 150-5	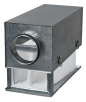	Карманные воздушные фильтры с круглым сечением
ФБК 150-7	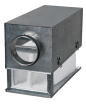	Карманные воздушные фильтры с круглым сечением

Для круглых каналов

Наименование	Фото	Описание
КОМ 150		Обратный клапан с подпружиненными пластинами для перекрытия воздушного потока в круглых воздуховодах
КОМу 150		Обратный клапан с подпружиненными пластинами для перекрытия воздушного потока в круглых воздуховодах
КОМ1 150		Обратный гравитационный клапан для перекрытия воздушного потока в круглых воздуховодах

КР 150		Воздушные заслонки для регулирования расхода воздуха в каналах круглого сечения

Для круглых каналов

Наименование	Фото	Описание
ВВГ 150	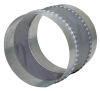	Гибкие виброгасящие вставки для круглых каналов

Водяные нагреватели

Наименование	Фото	Описание
НКВ 150-2		Канальные водяные нагреватели для подогрева приточного воздуха или подогреватель для ПВУ с круглым сечением
НКВ 150-4		Канальные водяные нагреватели для подогрева приточного воздуха или подогреватель для ПВУ с круглым сечением

Электрические нагреватели

Наименование	Фото	Описание
НК 150-1,2-1		Канальные электрические нагреватели с круглым сечением
НК 150-1,7-1		Канальные электрические нагреватели с круглым сечением
НК 150-2,0-1		Канальные электрические нагреватели с круглым сечением
НК 150-2,4-1		Канальные электрические нагреватели с круглым сечением
НК 150-3,4-1		Канальные электрические нагреватели с круглым сечением
НК 150-3,6-3		Канальные электрические нагреватели с круглым сечением
НК 150-5,1-3		Канальные электрические нагреватели с круглым сечением

НК 150-6,0-3		Канальные электрические нагреватели с круглым сечением

Тиристорные регуляторы скорости

Наименование	Фото	Описание
РС-1-400		Регулятор скорости
РС-3,0-Т		Применяется в системах вентиляции для включения/выключения и регулирования скорости вращения однофазных электродвигателей вентиляторов, управляемых напряжением
РС-5,0-Т		Применяется в системах вентиляции для включения/выключения и регулирования скорости вращения однофазных электродвигателей вентиляторов, управляемых напряжением
РС-10,0-Т		Применяется в системах вентиляции для включения/выключения и регулирования скорости вращения однофазных электродвигателей вентиляторов, управляемых напряжением

Регуляторы скорости

Наименование	Фото	Описание
РС-1,5-ПС		Применяется в системах вентиляции для включения/выключения и регулирования скорости вращения однофазных электродвигателей вентиляторов, управляемых напряжением
РС-2,5-ПС		Применяется в системах вентиляции для включения/выключения и регулирования скорости вращения однофазных электродвигателей вентиляторов, управляемых напряжением
РС-4,0-ПС		Применяется в системах вентиляции для включения/выключения и регулирования скорости вращения однофазных электродвигателей вентиляторов, управляемых напряжением

Переключатели скорости

Наименование	Фото	Описание

Экодизайн

Торговая марка	Вентс
Модель	Буст 150
Тип привода	Integrated VSD
Тип теплообменника	Нет
Статическое давление при номинальном расходе воздуха (Па)	128
Максимальные внешние утечки (%)	2.7
Статическая эффективность (%)	28
Декларируемый тип вентиляционной единицы	NRVU UVU
Эффективная мощность (кВт)	0.043
Sound power level (дБ(А))	56