Буст 200 Ун



Канальные вентиляторы смешанного типа

- Уровень звукового давления LpA на расстоянии 3 м: 42
- Управление: Регулятор скорости
- Тип крыльчатки: Смешанного типа
- Материал корпуса: Полипропилен
- Установка в любом положении
- Датчик температуры: Выносной

	Единица измерения	Буст 200 Ун		
Скорость	-	1	2	3
Размер подключаемого воздуховода	мм	200		
Фазность	-	1		
Минимальное напряжение питания	В	230		
Максимальное напряжение питания	В	230		
Частота сети питания	Гц	50		
Номинальная мощность	Вт	82	101	113
Максимальный ток	А	0.37	0.45	0.51
Максимальный расход воздуха	м³/час	752	978	1140
Скорость вращения	-	1866	2400	2738
Уровень звукового давления LpA на расстоянии 3 м	дБ(А)	37	40	42
Вес	кг	4.2		
Максимальная температура перемещаемого воздуха	°C	55		
Минимальная температура перемещаемого воздуха	°C	-25		
Класс защиты	-	IPX4		
Класс защиты привода	-	IP20		
Материал крыльчатки	-	Пластик		

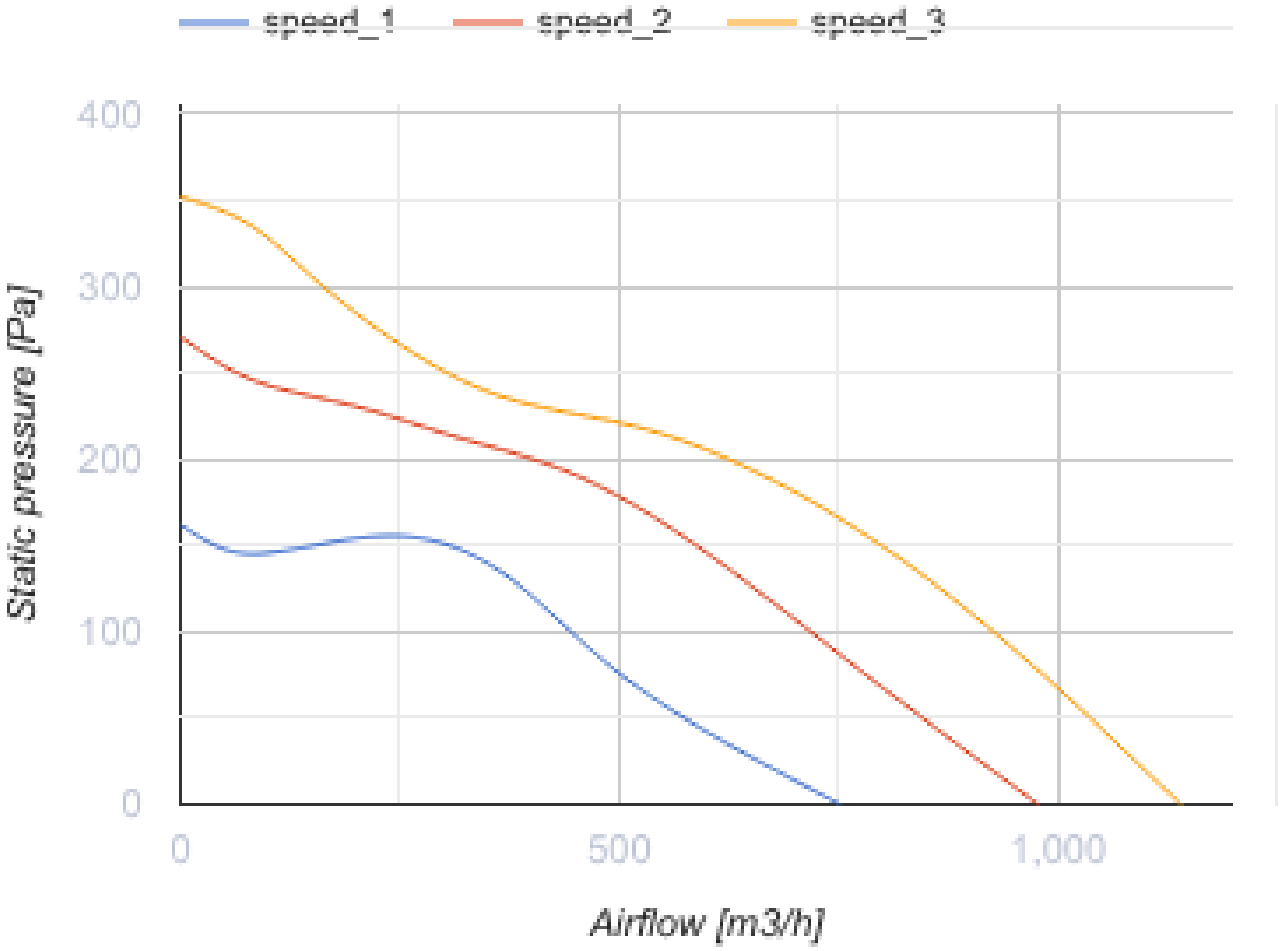
speed_1
speed_2
speed_3
400
300
200
100
0
Static pressure [Pa]
0
500
1,000
Airflow [m3/h]

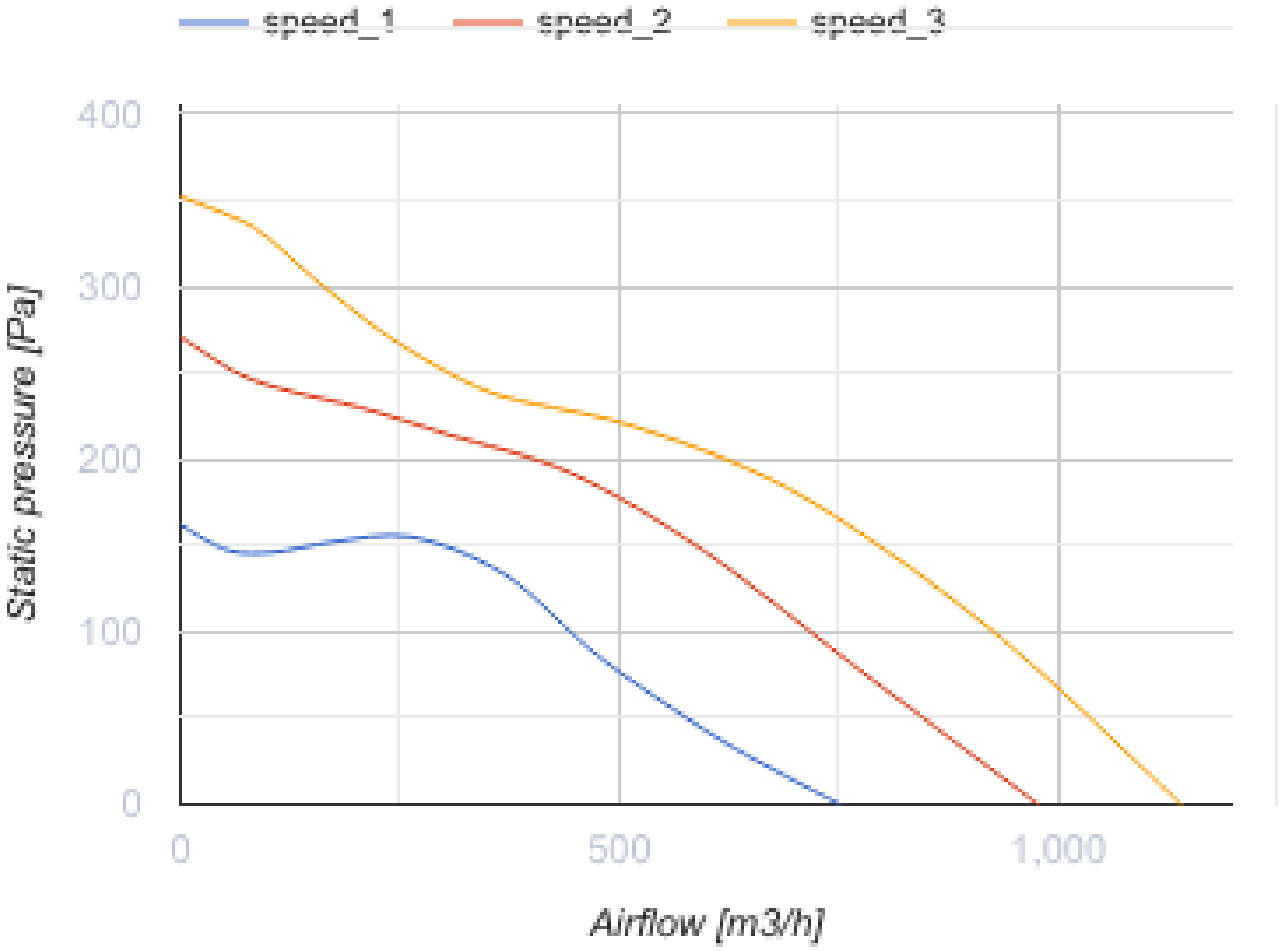
speed_1
speed_2
speed_3
400
300
200
100
0
Static pressure [Pa]
0
500
1,000
Airflow [m3/h]

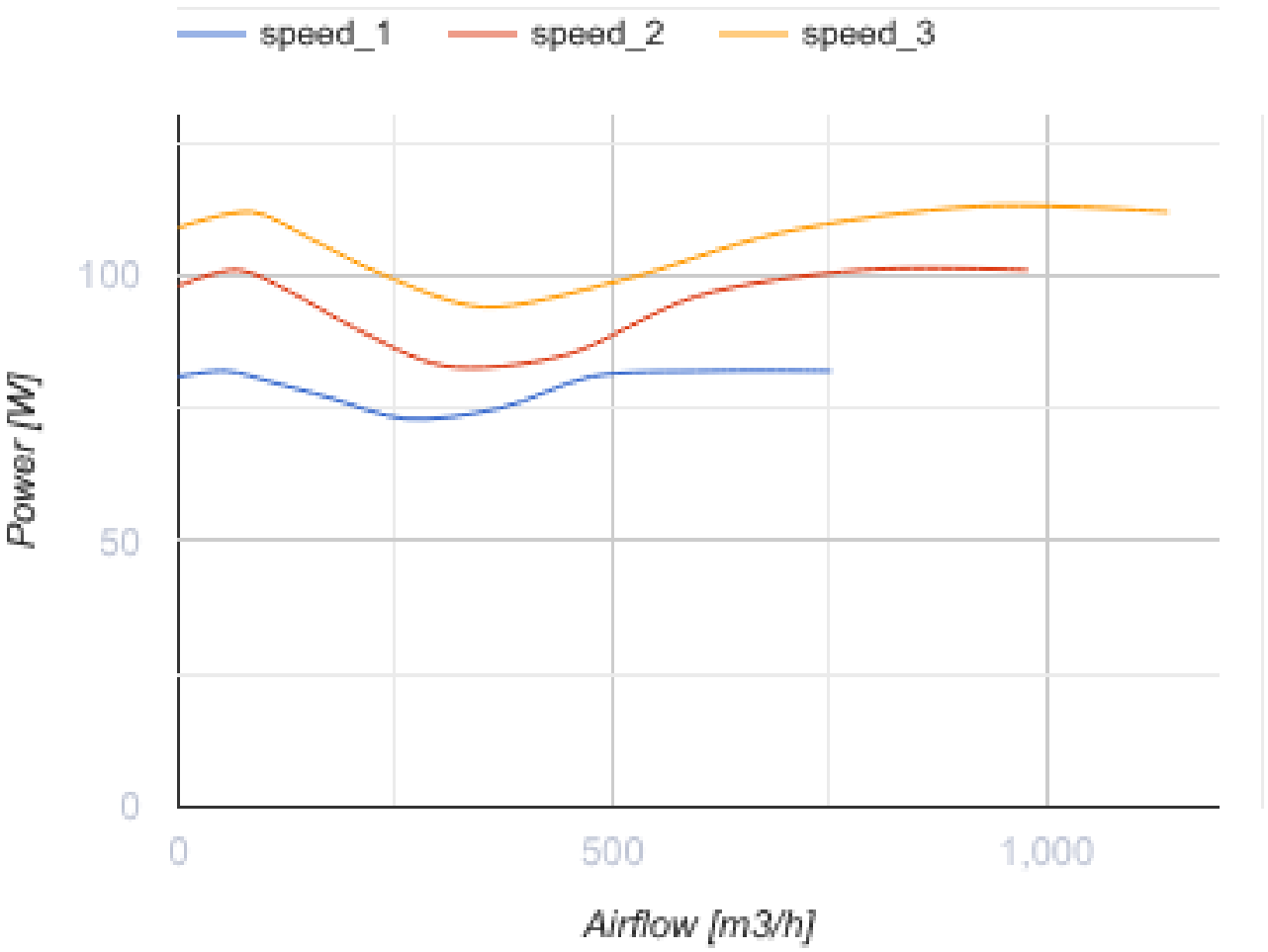
speed_1
speed_2
speed_3
100
50
0
Power [W]
0
500
1,000
Airflow [m3/h]

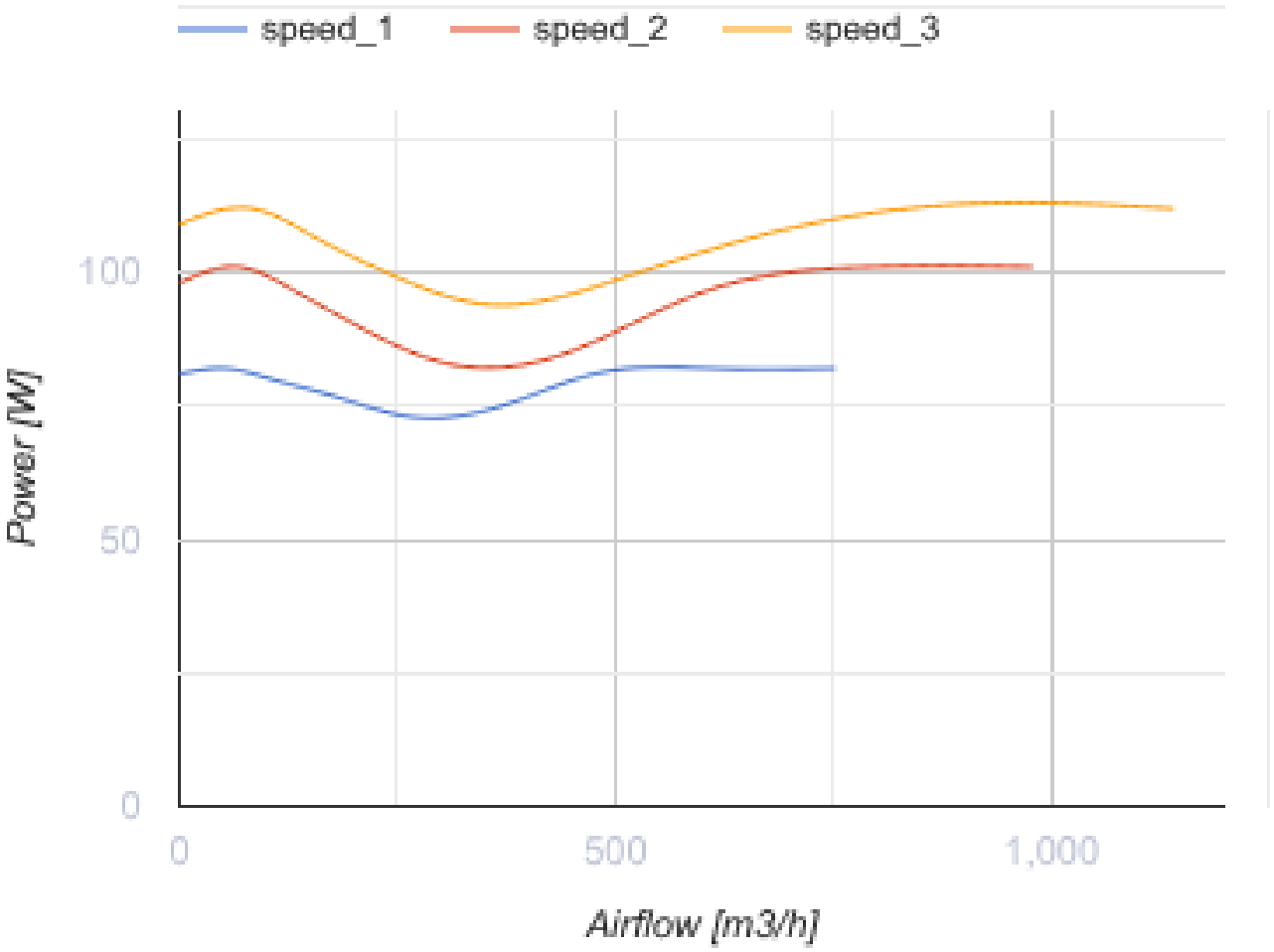

Размеры

A	B	C	D
328	302	293	200

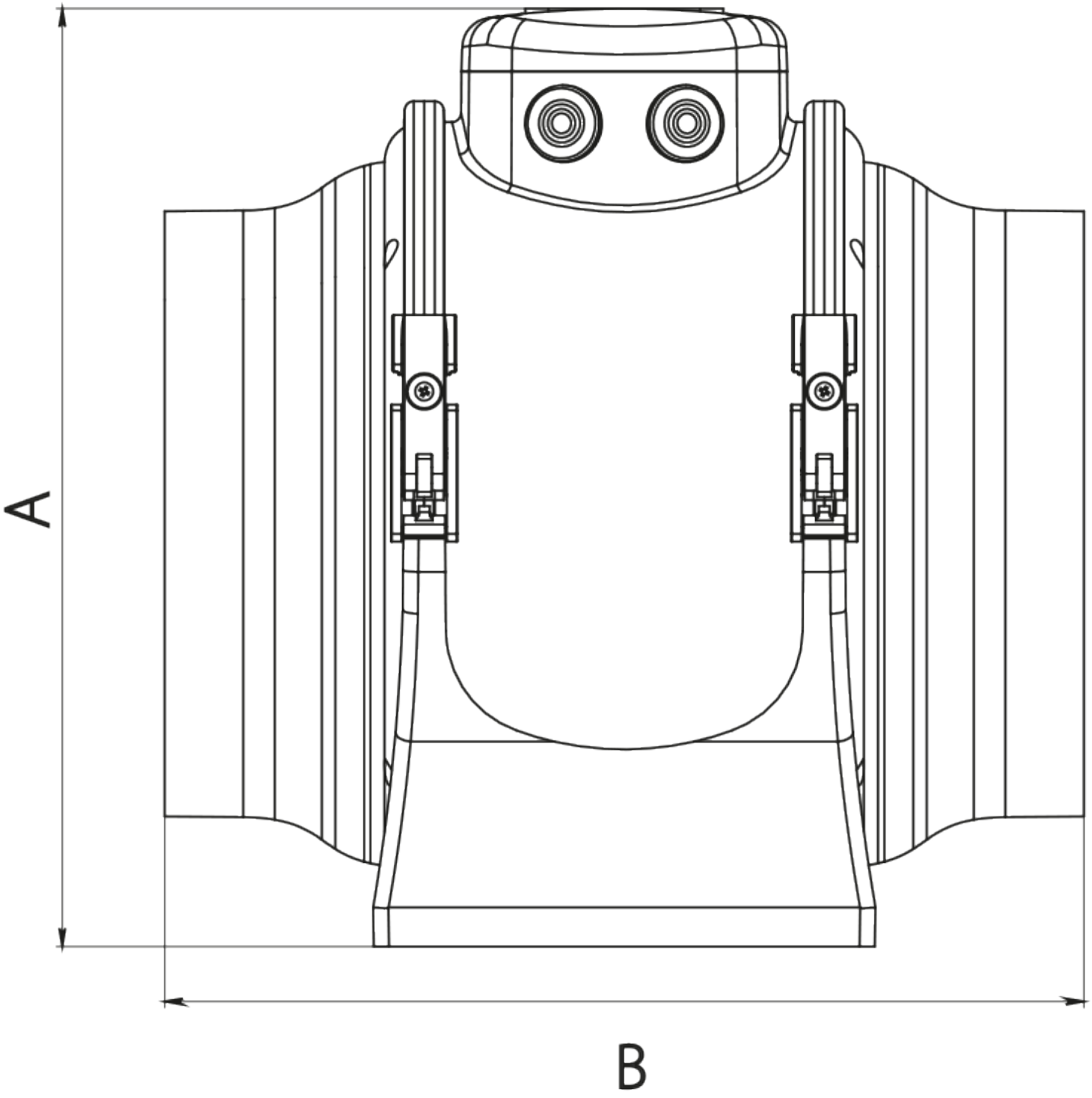
A
B

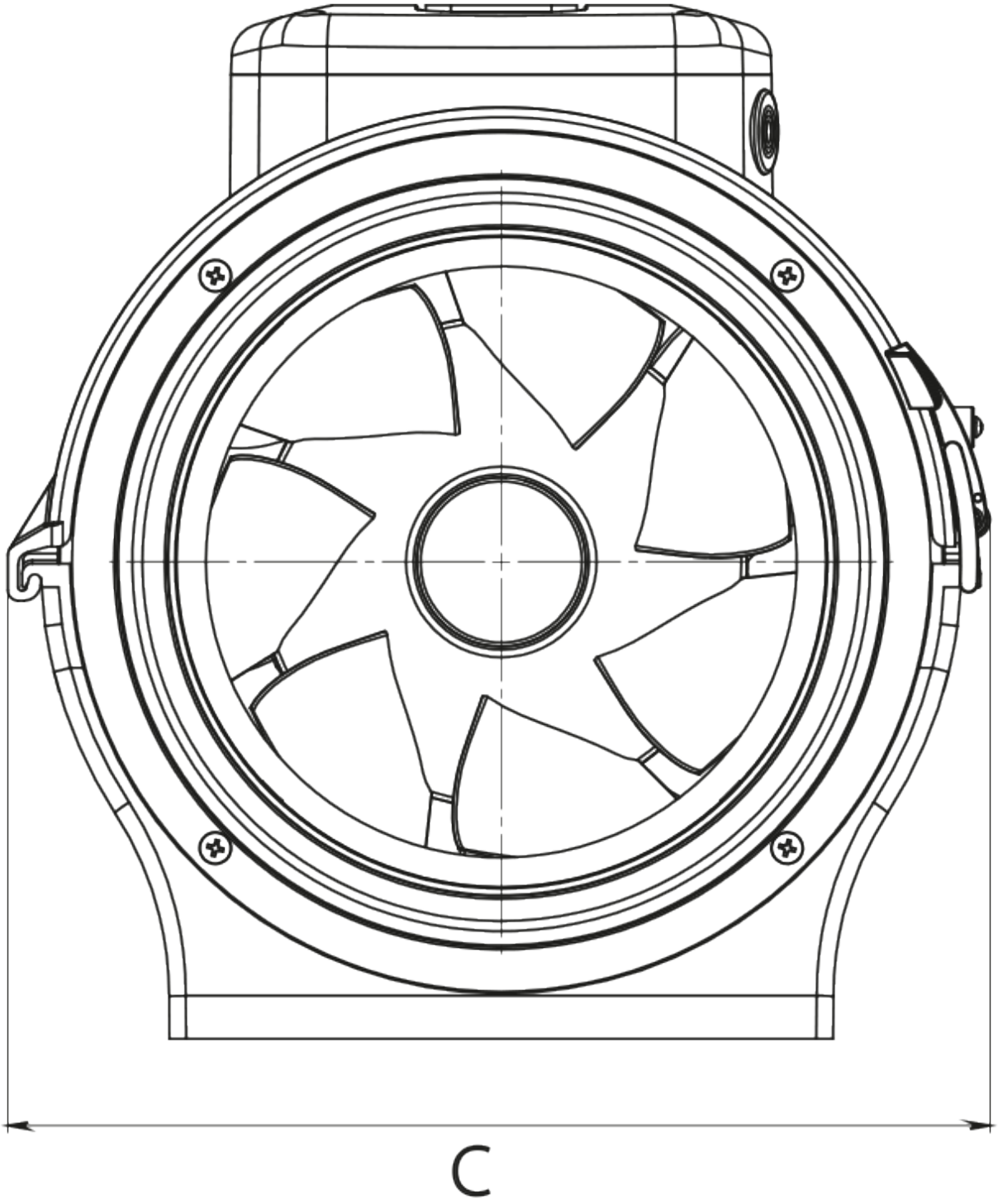
C

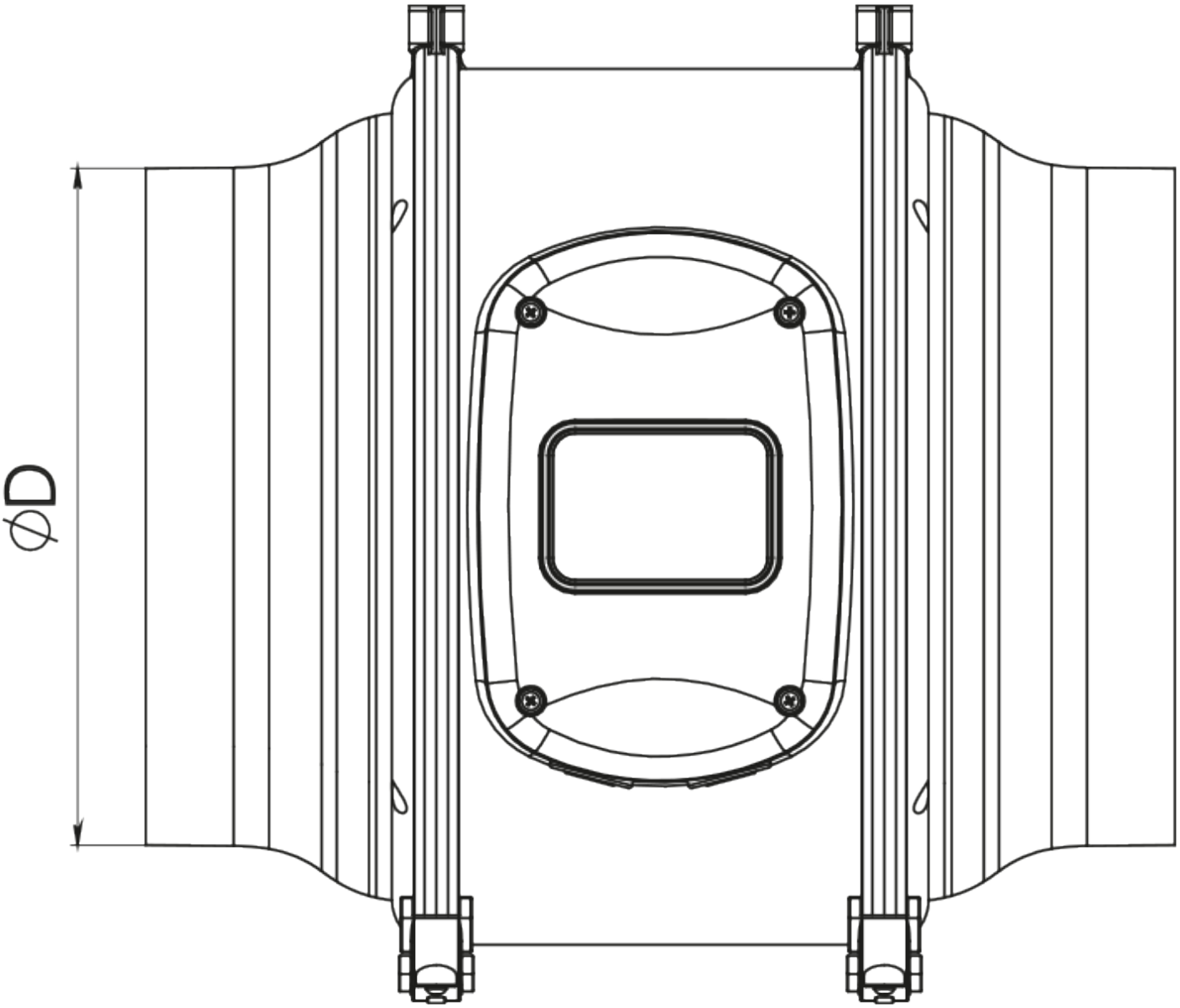

Аксессуары

Для круглых каналов

Наименование	Фото	Описание

СР 200/600		Шумоглушители из оцинкованной стали, наполненные негорючим звукопоглощающим материалом
СР 200/900		Шумоглушители из оцинкованной стали, наполненные негорючим звукопоглощающим материалом
СР 200/1200		Шумоглушители из оцинкованной стали, наполненные негорючим звукопоглощающим материалом
СРФ 200/600		Шумоглушители из алюминиевого сплава, наполненные негорючим звукопоглощающим материалом
СРФ 200/900		Шумоглушители из алюминиевого сплава, наполненные негорючим звукопоглощающим материалом
СРФ 200/2000		Шумоглушители из алюминиевого сплава, наполненные негорючим звукопоглощающим материалом
СРП 200/500		Шумоглушители с внутренним гибким воздуховодом из микроперфорированной алюминиевой фольги с ламинированием полиэстеровой пленкой
СРП 200/600		Шумоглушители с внутренним гибким воздуховодом из микроперфорированной алюминиевой фольги с ламинированием полиэстеровой пленкой
СРП 200/750		Шумоглушители с внутренним гибким воздуховодом из микроперфорированной алюминиевой фольги с ламинированием полиэстеровой пленкой
СРП 200/900		Шумоглушители с внутренним гибким воздуховодом из микроперфорированной алюминиевой фольги с ламинированием полиэстеровой пленкой
СРП 200/1200		Шумоглушители с внутренним гибким воздуховодом из микроперфорированной алюминиевой фольги с ламинированием полиэстеровой пленкой
СРП 200/1500		Шумоглушители с внутренним гибким воздуховодом из микроперфорированной алюминиевой фольги с ламинированием полиэстеровой пленкой
СРП 200/2000		Шумоглушители с внутренним гибким воздуховодом из микроперфорированной алюминиевой фольги с ламинированием полиэстеровой пленкой

Для круглых каналов

Наименование	Фото	Описание
ФБ К2 200 G4/F8		Панельные фильтры с высокой степенью очистки

ФБ К2 200 G4/C/F8		Панельные фильтры с высокой степенью очистки
ФБ К2 200 G4/H13		Панельные фильтры с высокой степенью очистки
ФБ К2 200 G4/C/H13		Панельные фильтры с высокой степенью очистки
ФБ К2 200 ES		Панельные электростатические фильтры с высокой степенью очистки
ФБ К2 200 G4/F8 УФ	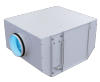	Фильтр-боксы с высокой степенью очистки и обеззараживанием воздуха
ФБ К2 200 G4/C/F8 УФ	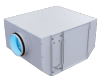	Фильтр-боксы с высокой степенью очистки и обеззараживанием воздуха
ФБ К2 200 G4/H13 УФ	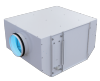	Фильтр-боксы с высокой степенью очистки и обеззараживанием воздуха
ФБ К2 200 G4/C/H13 УФ	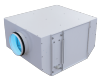	Фильтр-боксы с высокой степенью очистки и обеззараживанием воздуха
ФБ К2 200 УФ	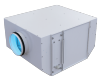	Фильтр-боксы с высокой степенью очистки и обеззараживанием воздуха
ФБ 200		Кассетные воздушные фильтры с круглым сечением
ФБВ 200		Кассетные воздушные фильтры с увеличенной площадью фильтрации с круглым сечением
ФБК 200-4		Карманные воздушные фильтры с круглым сечением
ФБК 200-5	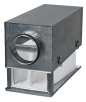	Карманные воздушные фильтры с круглым сечением
ФБК 200-7		Карманные воздушные фильтры с круглым сечением

Для круглых каналов

Наименование	Фото	Описание

КОМ 200		Обратный клапан с подпружиненными пластинами для перекрытия воздушного потока в круглых воздуховодах
КОМу 200		Обратный клапан с подпружиненными пластинами для перекрытия воздушного потока в круглых воздуховодах
КОМ1 200		Обратный гравитационный клапан для перекрытия воздушного потока в круглых воздуховодах
КР 200		Воздушные заслонки для регулирования расхода воздуха в каналах круглого сечения
КРВ 200		Воздушные заслонки для автоматического регулирования расхода воздуха в каналах круглого сечения

Для круглых каналов

Наименование	Фото	Описание
ВВГ 200	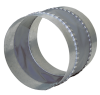	Гибкие виброгасящие вставки для круглых каналов
ВВГФ 200		Гибкие виброгасящие вставки с фланцами для круглых каналов

Водяные нагреватели

Наименование	Фото	Описание
НКВ 200-2		Канальные водяные нагреватели для подогрева приточного воздуха или подогреватель для ПВУ с круглым сечением
НКВ 200-4		Канальные водяные нагреватели для подогрева приточного воздуха или подогреватель для ПВУ с круглым сечением

Электрические нагреватели

Наименование	Фото	Описание
НК 200-1,2-1		Канальные электрические нагреватели с круглым сечением
НК 200-1,7-1		Канальные электрические нагреватели с круглым сечением
НК 200-2,0-1		Канальные электрические нагреватели с круглым сечением

НК 200-2,4-1		Канальные электрические нагреватели с круглым сечением
НК 200-3,4-1		Канальные электрические нагреватели с круглым сечением

Тиристорные регуляторы скорости

Наименование	Фото	Описание
РС-1-400		Регулятор скорости
РС-3,0-Т		Применяется в системах вентиляции для включения/выключения и регулирования скорости вращения однофазных электродвигателей вентиляторов, управляемых напряжением
РС-5,0-Т		Применяется в системах вентиляции для включения/выключения и регулирования скорости вращения однофазных электродвигателей вентиляторов, управляемых напряжением
РС-10,0-Т		Применяется в системах вентиляции для включения/выключения и регулирования скорости вращения однофазных электродвигателей вентиляторов, управляемых напряжением

Регуляторы скорости

Наименование	Фото	Описание
РС-1,5-ПС		Применяется в системах вентиляции для включения/выключения и регулирования скорости вращения однофазных электродвигателей вентиляторов, управляемых напряжением
РС-2,5-ПС		Применяется в системах вентиляции для включения/выключения и регулирования скорости вращения однофазных электродвигателей вентиляторов, управляемых напряжением
РС-4,0-ПС		Применяется в системах вентиляции для включения/выключения и регулирования скорости вращения однофазных электродвигателей вентиляторов, управляемых напряжением

Переключатели скорости

Наименование	Фото	Описание

Экодизайн

Торговая марка	Вентс
Модель	Буст 200 Ун
Тип привода	Integrated VSD
Тип теплообменника	Нет
Статическое давление при номинальном расходе воздуха (Па)	183
Максимальные внешние утечки (%)	2.7
Статическая эффективность (%)	33.3
Декларируемый тип вентиляционной единицы	NRVU UVU
Эффективная мощность (кВт)	0.108
Sound power level (дБ(А))	70