Буст 200

Канальные вентиляторы в пластиковом корпусе

- Максимальный расход воздуха: 1140
- Уровень звукового давления LpA на расстоянии 3 м: 50
- Тип двигателя: AC
- Тип крыльчатки: Смешанный
- Материал корпуса: Пластик
- Установка в любом положении

	Единица измерения	Буст 200		
Размер подключаемого воздуховода	мм	200		
Скорость	-	3		
Минимальное напряжение питания	В	230		
Максимальное напряжение питания	В	230		
Частота сети питания	Гц	50		
Номинальная мощность	Вт	82	101	113
Максимальный ток	А	0.37	0.45	0.51
Максимальный расход воздуха	$м^3$/час	752	978	1140
Уровень звукового давления LpA на расстоянии 3 м	дБ(А)	39	46	50
Максимальная температура перемещаемого воздуха	°C	55		
Минимальная температура перемещаемого воздуха	°C	-25		
Класс защиты	-	IPX4		
Класс защиты привода	-	IP20		

Размеры

ØD	ØD1	A	H
199	293	302	308

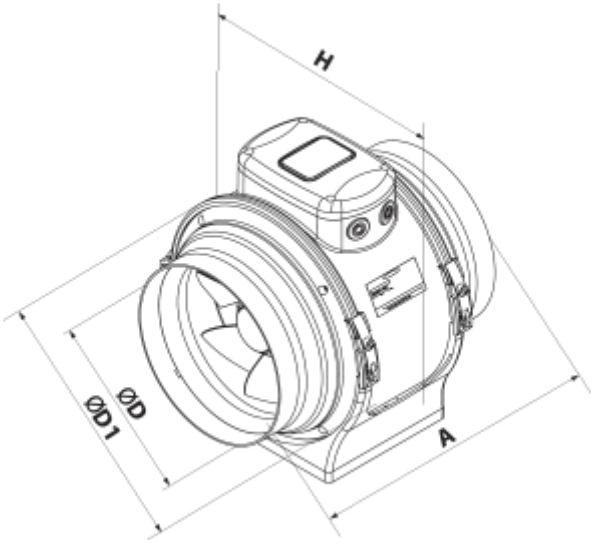
H
ØD
ØD1
A