Буст 400 EC

Канальные вентиляторы в пластиковом корпусе

- Максимальный расход воздуха: 5700
- Уровень звукового давления LpA на расстоянии 3 м: 60
- Тип двигателя: EC
- Тип крыльчатки: Смешанный
- Материал корпуса: Пластик
- Установка в любом положении

	Единица измерения	Буст 400 EC
Размер подключаемого воздуховода	мм	400
Скорость	-	1
Минимальное напряжение питания	В	230
Максимальное напряжение питания	В	230
Частота сети питания	Гц	50/60
Номинальная мощность	Вт	726
Максимальный ток	А	4.8
Максимальный расход воздуха	$м^3$/час	5700
Уровень звукового давления LpA на расстоянии 3 м	дБ(А)	60
Максимальная температура перемещаемого воздуха	°C	55
Минимальная температура перемещаемого воздуха	°C	-25
Класс защиты	-	IPX4
Класс защиты привода	-	IP44

Размеры

ØD	ØD1	A	H
395	441	388	500

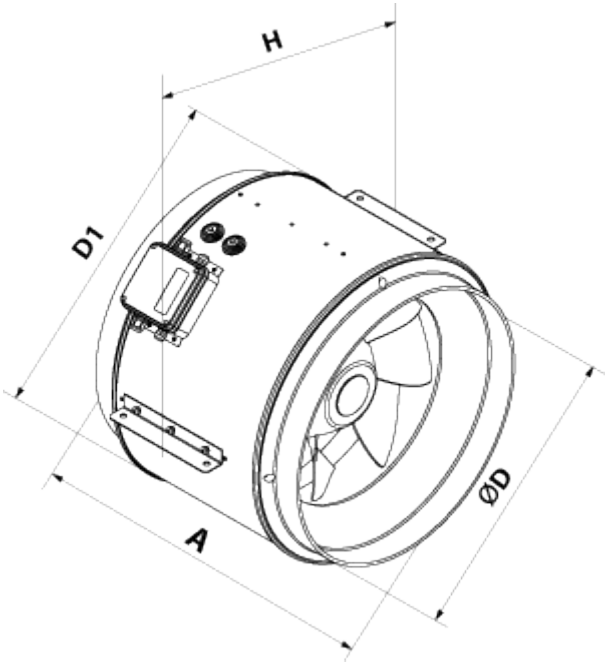
H
D1
A
ØD