Буст 400

Канальные вентиляторы в пластиковом корпусе

- Максимальный расход воздуха: 3350
- Уровень звукового давления LpA на расстоянии 3 м: 43
- Тип двигателя: AC
- Тип крыльчатки: Смешанный
- Материал корпуса: Пластик
- Установка в любом положении

	Единица измерения	Буст 400		
Размер подключаемого воздуховода	мм	400		
Скорость	-	3		
Минимальное напряжение питания	В	230		
Максимальное напряжение питания	В	230		
Частота сети питания	Гц	50		
Номинальная мощность	Вт	197	204	224
Максимальный ток	А	0.91	0.90	0.98
Максимальный расход воздуха	$м^3$/час	2677	3136	3350
Уровень звукового давления LpA на расстоянии 3 м	дБ(А)	40	42	43
Максимальная температура перемещаемого воздуха	°C	55		
Минимальная температура перемещаемого воздуха	°C	-25		
Класс защиты	-	IPX4		
Класс защиты привода	-	IP20		

Размеры

ØD	ØD1	A	H
395	441	388	500

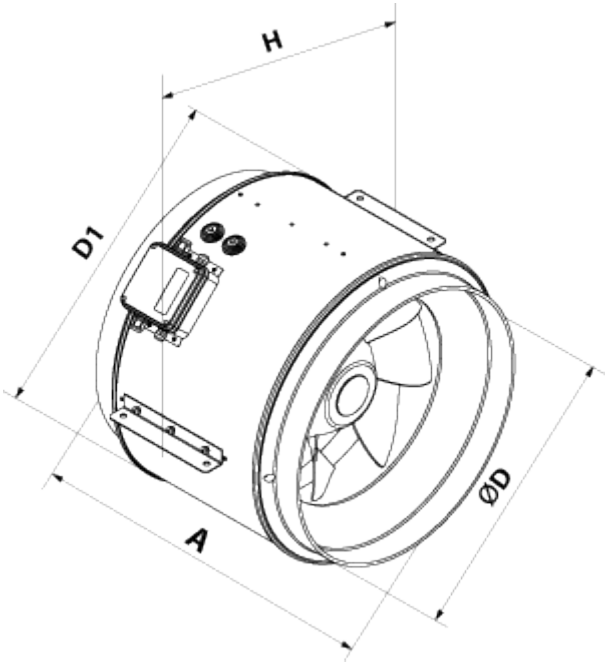
H
D1
A
ØD